PREZYDENT MIASTA
Bielska-Białej

PROJEKT BUDOWLANO – WYKONAWCZY WEWNĘTRZNEJ INSTALACJI WODOCIĄGOWEJ PRZECIWPOŻAROWEJ Z HYDRANTAMI DN 25

Niniejszy projekt budowlany został zatwierdzony
w decyzji o pozwolenie na budowę

Nr 266/2015 z dnia 02.04.2015r.

Nr sprawy UA.6740.184.2015.BKP

OBIEKT : BUDYNEK DOMU KULTURY W HAŁCNOWIE
UL. S M SZEWCZYK 1 BIELSKO-BIAŁA

INWESTOR : MIEJSKI DOM KULTURY
BIELSKO-BIAŁA
UL. 1-GO MAJA 12

OPRACOWAŁ : inż. WIKTOR CZAPNIK
Uprawnienia budowlane do projektowania
i kierowania robotami budowlanymi w specjalności
instalacyjno inżynieryjnej nr ewid. 7/80/BB
Członek Śląskiej Okręgowej Izby Inżynierów Budownictwa
nr.ewid. SLK/IS/0166/03

PROJEKTANT : Edward Nowak
upr. w zakresie instalacji sanitarnych
Nr ewid. upr. 38/M/84

SPRAWDZAJĄCY: mgr inż. Paweł Zawalski
Nr ewid. uprawnień 529/74/Kt
Upr. budowlane art. 1 pkt. 1;2
[illegible]

SPIS TREŚCI

SPIS RYSUNKÓW.
1. PODSTAWA I ZAKRES OPRACOWANIA
2. ZAŁOŻENIA OGÓLNE.
3. INSTALACJA P.POŻ – OPIS.
4. ZESTAWIENIE MATERIAŁÓW.
5. INFORMACJA BIOZ.

SPIS RYSUNKÓW

1 RZUT PIWNIC
2 RZUT PARTERU.
3 RZUT PIĘTRA.
4 RZUT PODDASZA
5 AKSONOMETRIA INSTALACJI P. POŻ.

1. PODSTAWA I ZAKRES OPRACOWANIA.

Zakresem niniejszego opracowania jest projekt instalacji p.poż w budynku DK w Hałcnowie
Jako podstawę opracowania przyjęto:
1. Zlecenie inwestora
2. Podkłady architektoniczno-budowlane
3. Aktualnie obowiązujące normy i przepisy .
4. Wytyczne inwestora co do sposobu prowadzenia i wykonania instalacji.

1.1 INWESTOR

Inwestorem niniejszego zamierzenia jest: MDK B.Biała Ul.1-go Maja 12.

2. ZAŁOŻENIA OGÓLNE

Budynek trzy kondygnacyjny posadowiony na fundamentach , podpiwniczony wyposażony jest w instalacje : gazową , C.O , wody ciepłej , zimnej , cyrkulację oraz kanalizację sanitarną z odprowadzeniem ścieków do kanalizacji miejskiej .

3. OPIS PROJEKTOWANEJ INSTALACJI HYDRANTOWEJ.

Istniejące ciśnienie w przyłączu wody do budynku, nie zapewnia wymaganych parametrów dla projektowanej instalacji przeciwpożarowej . W/g przeprowadzonych pomiarów techniczno-użytkowych instalacji, wykonanych przez firmę DOBMAR stwierdzono brak wymaganych parametrów wewnętrznej instalacji hydrantowej w zakresie ciśnienia jak i wydajności sieci na ostatniej kondygnacji.
- wydajność w najniekorzystniejszym miejscu co najmniej 2,0 dm^3/s (2 hydranty Fi 25),
- ciśnienia na wejściu do budynku co najmniej 0,45 MPa. / zmierzone 0,38 MPa /.
- ciśnienia w najbardziej oddalonym punkcie 0,20 MPa. / zmierzone 0,05 MPa /.

Projekt przewiduje wykonanie instalacji wodociągowej przeciwpożarowej nawodnionej z hydrantami DN 25 z zespołem pompowym oraz przebudowy istniejącego węzła pomiarowego, łącznie z zabudową wodomierza, filtra, zaworu antyskażeniowego i zaworu elektromagnetycznego. Schemat rozwiązań ujęto w części graficznej opracowania .
Wewnętrzna instalacja bytowa wykonana z rur z tworzywa sztucznego, jest narażona w czasie pożaru na zniszczenie i związany z tym spadek ciśnienia wody w instalacji przeciwpożarowej. W tym celu przewidziano zastosowanie odcięcia instalacji bytowej zaworem elektromagnetycznym, sterowanym czujnikiem przepływu wody. Do zabezpieczenia przed skażeniem wody użytkowej w instalacji zaprojektowano zawór antyskażeniowy typ EA 291 NF DN 50, prod. DANFOSS.
Przewidziano ochronę przeciwpożarową budynku za pomocą nawodnionej instalacji hydrantowej z rozdziałem górnym. Przewody instalacji wodociągowej prowadzące do hydrantów usytuowanych na ścianach, wykonać z rur stalowych, obustronnie ocynkowanych wg PN /H - 74200, łączonych na gwint o DN 50,40 ,32 oraz DN 25 i typowe kształtki. Stosować należy łączniki wg PN-76/H-74392 z żeliwa ciągliwego; obustronnie ocynkowane. W miejscach wskazanych na rysunkach, zamontować hydranty przeciwpożarowe wewnętrzne Fi 25 mm.
Zasilanie budynku w wodę dla celów przeciwpożarowych przewiduje się jako odgałęzienie istniejącej instalacji wodociągowej.

W obiekcie projektuje się hydranty pożarowe Fi 25 mm z wężem półsztywnym - szt. 8.
Hydranty rozmieszczone są w dwóch pionach – po 2 hydranty na każdej kondygnacji.
Hydranty będą usytuowane przy drogach komunikacji ogólnej i klatkach schodowych rozmieszczone tak, aby swoim zasięgiem obejmowały całą chronioną powierzchnię.
Zasięg hydrantu Fi 25 z wężem półsztywnym o dł.30 m wynosi 40m. Minimalna wydajność poboru wody mierzona na wylocie prądownicy powinna wynosić 1,0 dm3/s. Przyjmuje się jednoczesność działania dwóch hydrantów, stąd przepływ obliczeniowy wynosi 2,0 dm3/s.
Przewody zasilające instalacji wodociągowej p.poż. będą prowadzone po ścianach pod stropem. Źródłem wody do instalacji hydrantowej będzie istniejące przyłącze wodociągowe. Ciśnienie na zaworze hydrantowym hydrantu wewnętrznego powinno zapewnić wymaganą wydajność z uwzględnieniem zastosowanej średnicy dyszy prądownicy
i nie powinno być mniejsze niz 0,2MPa. Maksymalne ciśnienie robocze nie powinno przekraczać 1,2MPa.
Podejścia pod każdy hydrant wykonać rurą stalową DN 32 mm i redukować za zaworem odcinającym hydrant na DN 25. Zawory hydrantu montować w szafce wnękowej na wysokości 1,35 m od posadzki z nasadami skierowanymi do dołu. Przed hydrantem powinna być zapewniona przestrzeń do rozwinięcia linii gaśniczej. Lokalizację oraz rodzaj hydrantów wewnętrznych przedstawiono na rysunkach.
Każdy z hydrantów winien składać się z następujących elementów:
- zaworu hydrantowego
- węża tłocznego o długości 30,0 m - półsztywnego
- prądownicy wodnej o średnicy wylotu o 8 mm (np. typ PWh-25 Supron 3 o parametrach: współczynnik wypływu K=43, średnica równoważna Dr=10 mm)
- szafki z drzwiczkami (PN-68/B-02858)

Wydajność nominalna hydrantu Hp 25 Q_N = 1,1 dm3/s.(3,96m3/h).
W/w wyposażenie hydrantu zapewni swoim zasięgiem pełne pokrycie chronionej powierzchni obiektu. Szafki hydrantowe wykonać jako naścienne.
Ciśnienie na podejściu do każdego hydrantu musi wynosić minimum Pmin = 0,20 MPa, natomiast natężenie przepływu Qmin = 1,0 dm3/s (3,6 m3/ h).
Główny przewód – pion i poziom wodociągowy prowadzony będzie po ścianie od zestawu pompowego umieszczonego w pomieszczeniu kotłowni – przez wszystkie kondygnacje do poszczególnych hydrantów.

3.1 Wykonanie instalacji

Instalacja wodociągowa przeciwpożarowa

Wykonanie instalacji przeciwpożarowej nawodnionej w budynku polegać będzie na:
- wykonaniu instalacji wodociągowej przewodami z rur stalowych ocynkowanych łączonych na gwint.
- podłączeniu projektowanej instalacji p.poż. do przebudowanego węzła pomiarowego,
- zabudowanie zestawu hydroforowego z dwoma pompami typ. Grundfoss Hydropac.
- montaż szafek hydrantowych z osprzętem (wąż półsztywny + prądownica).

Zaprojektowano zmianę istniejącego wodomierza na wodomierz typu Js 32 PoWoGaz o Q = 6m3/h do pomiaru wody zimnej o temperaturze do 50°C i ciśnieniu PN10 z uwagi na małą przepustowość istniejącego wodomierza . Zestaw wodomierzowy należy montować zgodnie z PN-91/M-54910.

Instalacja wodociągowa wewnętrzna przeciwpożarowa została zaprojektowana i winna zostać wykonana zgodnie z warunkami określonymi w rozporządzeniu Ministra Spraw Wewnętrznych i Administracji z dnia 07.06.2010 r. w sprawie ochrony przeciwpożarowej budynków, innych obiektów i terenów (Dz. U. Nr 109, poz. 719 z 2010 r.) oraz wg PN-EN 671-1

3.2 Rozwiązania w zakresie podniesienia ciśnienia wody w instalacji hydrantowej.

Obliczenie niezbędnego ciśnienia wody:
Zapotrzebowanie wody do gaszenia pożaru wynika z dwóch hydrantów działających równocześnie.
Wydajność 1 hydrantu Fi 25 mm wynosi - 1,0 l/s * 2 hydranty = 2,0 l/s * 1,15 = 2,30l/s
Niezbędne ciśnienia wody:

wys. geometryczna najwyżej położonego zaworu hydrantowego	9,0 m
suma strat liniowych	4,0 m
suma strat miejscowych	4,0 m
straty na wodomierzu	11,0 m
wymagana wysokość ciśnienia przed zaworem hydrantowym	20,0 m

Ciśnienie dyspozycyjne: H dysp. = 48,0 m SW
Ciśnienie w istniejącej sieci wodociągowej - ok. 38,0 m SW
Brak wymaganego ciśnienia dyspozycyjnego - 10,0 m SW
W celu podniesienia ciśnienia w sieci wodociągowej projektuje się urządzenie hydroforowe, np. Grundfoss Hydropac CR8 (lub równorzędne) o wydajność od 7,2 do 9,0 m^3/h, i wysokości podnoszenia 15 mSW.
Zestaw składa się z dwóch pomp firmy Grundfoss o mocy 1,1 kW. Na każdej pompie jest zamontowana jednostka sterująca wyposażona w przetwornicę częstotliwości, sterownik oraz przetwornik ciśnienia. Zestaw standardowo wyposażony w kolektory ssawny i tłoczny wykonane z stali nierdzewnej, płytę montażową ze stali nierdzewnej, zawory odcinające po obu stronach pomp, zawory zwrotne po stronie tłocznej, wyłącznik niskiego ciśnienia na ssaniu, zbiornik membranowy, manometry ze stali nierdzewnej zalane gliceryną na każdym kolektorze oraz szafkę elektryczną z odpowiednimi zabezpieczeniami. Zasilanie elektryczne zestawu hydroforowego należy wykonać sprzed głównego wyłącznika prądu elektrycznego kablem ognioodpornym E90.

3.2.1 Lokalizacja zestawu podniesienia ciśnienia.

Zgodnie z ustaleniami przeprowadzonymi z Użytkownikiem ustalono lokalizację zestawu hydroforowego w pomieszczeniu kotłowni na poziomie piwnic.
Pomieszczenie jest wydzielone pożarowo ścianami i stropem o odporności ogniowej EI 60. Drzwi wejściowe należy wymienić na stalowe klasy EI 30. Przejścia instalacyjne przez pomieszczenie zabezpieczyć przegrodami do odporności ogniowej EI 60.
W pomieszczeniu zestawu hydroforowego przewidziano wentylację grawitacyjną umożliwiającą 0,5 krotną wymiany powietrza w ciągu godziny. Pomieszczenie posiada istniejącą kratkę wentylacyjną pod stropem w kominie wentylacyjnym. Nawiew do pomieszczenia zapewniono poprzez pozostawienie szpary wentylacyjnej do 6 mm pod drzwiami oddzielenia przeciwpożarowego EI 30. W pomieszczeniu zapewniono dodatnią temperaturę pracy urządzenia hydroforowego zgodnie z DTR od +5 do + 35°C.

3.2.2 Dodatkowa armatura na instalacji wodociągowej.

Zawór antyskażeniowy - projektuje się zawór antyskażeniowy, co ma zapobiec ewentualnemu wtórnemu zanieczyszczeniu wody. Projektuje się zawór antyskażeniowy typu EA 291 NF DN 50 firmy „Danfoss".
Zawór pierwszeństwa wypływu EV 220B Dn 40 mm z cewką BB prod. Honeywell projektuje się zamontowanie zaworu na instalacji dla celów socjalno-bytowych. Przewidziano również zainstalowanie czujnika przepływu FQS wody na instalacji ppoż. Rozwiązanie w części graficznej opracowania. Uruchomienie instalacji przeciwpożarowej spowoduje przepływ wody w stronę zaworów hydrantowych (czujka przepływu przełącza styki), powoduje zamknięcie elektrozaworu na instalacji wody sanitarnej wykonanej z rur z tworzywa sztucznego.
W przypadku braku poboru wody w instalacji hydrantowej powoduje przełączenie styków czujki do stanu wyjściowego i otwarcie zaworu elektromagnetycznego. Możliwe jest ustawienie zwłoki w działaniu czujki w granicach od 5-70 sekund.
Podanie napięcia na cewkę zaworu elektromagnetycznego powoduje jego otwarcie, w stanie beznapięciowym zawór zostaje zamknięty. Zasilanie zaworu elektromagnetycznego napięciem 230V prądu przemiennego z rozdzielni głównej sprzed wyłącznika głównego budynku WG. Do zabezpieczenie obwodu zasilającego elektrozawór, w rozdzielni RG należy zamontować wyłącznik nadmiarowo-prądowy jednobiegunowy typu S 311

3.2.3 Zabezpieczenia antykorozyjne

Rury stalowe ocynkowane, należy zabezpieczyć antykorozyjnie przez malowanie emalią poliwinylową UNIWIL C. Ilość warstw - 1. Przed pomalowaniem przewody oczyścić szczotkami stalowymi do 2° czystości. Przewody ocynkowane, odtłuścić.
Do odtłuszczania należy używać rozpuszczalnika (benzyna, ksylen) lub wodny roztwór amoniaku z dodatkiem detergentu w proporcji na 10l wody, 0,5 litra 25% roztworu amoniaku i 10 ml detergentu.

3.2.4 Wytyczne odbioru, obsługi i eksploatacji

Wszystkie roboty powinny być realizowane zgodnie z obowiązującymi normami i wytycznymi przy zachowaniu warunków i przepisów BHP pod nadzorem uprawnionego inspektora.
Instalacje należy wykonać zgodnie z:
„Warunkami Technicznymi Wykonania i Odbioru Robót Budowlano-Montażowych" cz. II Instalacje Sanitarne i Przemysłowe.
PN-81/B-10700 Instalacje wewnętrzne wod.-kan. Wymagania i badania przy odbiorze.
Eksploatację prowadzić zgodnie z instrukcjami obowiązującymi w budynku. Raz w roku przeprowadzić oględziny zewnętrzne oraz sprawdzić działanie zamontowanych zaworów.

3.2.5 Izolacja termiczna

Rurociągi instalacji wodnych, powinny posiadać zabezpieczenie przed roszeniem poprzez wykonanie izolacji termicznej.

3.2.6 Próba szczelności

Instalację hydrantową należy poddać próbie szczelności na ciśnienie próbne P=1,0 MPa. Instalacje uważa się za szczelną jeżeli manometr w ciągu 20 min nie wykazuje spadku ciśnienia. Instalacja nie powinna wykazać przecieków na przewodach, armaturze i połączeniach. Próba jest pozytywna gdy na złączach nie pojawią się kropelki wody. Po uzyskaniu pozytywnych wyników z próby szczelności przewody wodociągowe należy przepłukać używając do tego wodę z wodociągu.

mgr inż. Helmut Kotysz
upr. bud. 115/91 B-B
w zakresie inst. sanit.

WIKTOR CZAPNIK
Inżynier instalacji sanitarnych
upr.budowlane nr Ew. 7/90/BB
43-300 BIELSKO-BIAŁA
Krasińskiego 21/7 tel.(033)11-02-90

4. ZESTAWIENIE MATERIAŁÓW

Materiały	J.m.	Ilość
Rury stalowe ocynkowane z atestem DN 50	mb	75,0
Rury stalowe ocynkowane z atestem DN 40	mb	20,0
Rury stalowe ocynkowane z atestem DN 32	mb	12,0
Rury stalowe ocynkowane z atestem DN 25	mb	6,0
Rury PP DN 40 PN 20	mb	6,0
Odpowietrznik automatyczny Dn15	szt.	1
Zawór odcinający kulowy DN 50	szt.	6
Zawór odcinający kulowy hydrantowy DN 25	szt.	8
Redukcja DN 40/25	szt.	4
Redukcja DN 32/25	szt.	4
Trójnik DN 50/50	szt.	4
Hydrant natynkowy HW-25N-30-L z wężem półsztywnym.	szt.	8
Zawór odcinający kulowy DN 40 mm	szt.	3
Zawór elektromagnetyczny typ EV220B DN 40 mm w wersii NO wraz z cewka BB230AS	kpl.	1
Czujnik przepływu FQS Danfoss	szt.	1
Filtr siatkowy FS DN 40	szt.	1
Wodomierz PoWoGaz Fi 32 Q=6m3/h	szt.	1
Zawór antyskażeniowy typ EA 129 NF DN 50 mm Danfoss	szt.	1
Zawór ze złączką do węża	szt.	2
Zawór antyskażeniowy typ.EA 129 NF DN 40mm	mb	1
Konsola pod wodomierz jednostrumieniowy Js 32 mm	szt.	1
Zestaw hydroforowy CR8 Hydropac z pełną automatyką	kpl	1
Kabel 4*5mm2 EI 90	mb.	20
Kratka wentylacyjna	mb	2
Drzwi p.poż EI 30	szt.	1
Uszczelnienia np Hilti na przejściach przez stropy i ściany	szt.	6

mgr inż. Helmut Kotysz
upr. bud. 115/91 B-B
w zakresie ist. sanit.

WIKTOR CZARNIK
Inżynier instalacji sanitarnych
upr.budowlane Nr Ew. 7/90/BB
43-300 BIELSKO-BIAŁA
Krasińskiego 21/7 tel.(033)11-02-89

Edward Nowak
upr. w zakresie inst. sanitarnych
Nr ewid. upr. 38/M/84

mgr inż. Paweł Zawalski
Nr ewid. uprawnień 529/74/Kt
Upr. bud. § 8 ust. 1 pkt. 1,2
SKL/IS/0609/02
43-309 Bielsko-Biała, ul. Olszówka 14/4
NIP 547-103-84-38

5. INFORMACJA BIOZ

Podstawa opracowania
- Art. 20 ust.1 ptk. 1b Ustawy Prawo Budowlane z 7.07.1994.
- Rozporządzenie Ministra Infrastruktury Dziennik Ustaw z 23.06.2003r.

Zakres robót dla całego zamierzenia budowlanego
- zabezpieczenie placu budowy przy montażu rur i kształtek wew. instalacji p.poż

Wykaz projektowanych obiektów budowlanych.
- budynek DK Hałcnów.

Przy wykonywaniu wew. instalacji wodnej p.poż nie przewiduje się wystąpienia zagrożenia zdrowia ludzi.

Szczególne bezpieczeństwo należy zachować podczas prac montażowych i prób szczelności.

Sposób prowadzenia Instruktażu pracowników przed przystąpieniem do robót szczególnie niebezpiecznych.

Pracownicy przed przystąpieniem do realizacji robót niebezpiecznych powinni zostać poinformowani o istniejących zagrożeniach i przeszkoleni zgodnie z obowiązującymi przepisami BHP.

Środki techniczne i organizacyjne zapobiegające niebezpieczeństwom wynikającym z wykonywania robót budowlanych.

Kierownictwo robót powinno zapewnić w strefach szczególnego zagrożenia zdrowia lub w ich sąsiedztwie :
- właściwe zgodne z przepisami BHP oznakowanie miejsc niebezpiecznych.
- zabezpieczenie terenu robót zaporami, tablicami i znakami kierującymi.
- właściwą organizację placu budowy zapewniającą bezpieczną i sprawną komunikację umożliwiającą szybką ewakuację na wypadek pożaru, awarii i innych zagrożeń.
- umieszczenie na tablicy budowy telefonów alarmowych .
- teren robót doprowadzić do należytego stanu i porządku.

mgr inż. Helmut Kotysz
upr. bud. 115/91 B-B
w zakresie ist. sanit.

WIKTOR CZAPNIK
Inżynier instalacji sanitarnych
upr.budowlane Nr Ew. 7/80/BB
43-300 BIELSKO-BIAŁA
Krasińskiego 21/7 tel.(033)11-02-89

Bielsko – Biała 26.5.2014

OŚWIADCZENIE

Zgodnie z art.. 20 ust.4 Prawa Budowlanego Dz.Ustaw z 2013 poz.1409 tekst jednolity projekt wewnętrznej instalacji przeciw - pożarowej w budynku Domu Kultury Hałcnów w Bielsku-Białej przy Ul. Szewczyk 1 sporządzony został przeze mnie zgodnie z obowiązującymi przepisami oraz zasadami wiedzy technicznej i jest kompletny pod względem celu któremu ma służyć.

mgr inż. Helmut Kotysz
upr. bud. 115/91 B-B
w zakresie ist. sanit.

WIKTOR CZAPNIK
Inżynier instalacji sanitarnych
upr.budowlane Nr Ew. 7/80/BB
43-300 BIELSKO-BIAŁA
Krasińskiego 21/7 tel.(033)11-02-89

Edward Nowak
upr. w zakresie inst. sanitarnych
Nr ewid. upr. 38/M/8[illegible]

mgr inż. Paweł Zawalski
Nr ewid. uprawnień 529/74/Kt
Upr. bud. § 8 ust. 1 pkt. 1;2
SKL/IS/0609/02
43-309 Bielsko- Biała, ul. Cieszowska 14/4
NIP 547-100-24-38

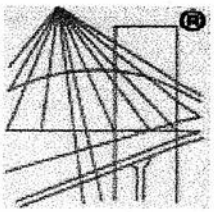

POLSKA
IZBA
INŻYNIERÓW
BUDOWNICTWA

Zaświadczenie

o numerze weryfikacyjnym:

SLK-TMA-UW7-CUS *

Pan Wiktor Czapnik o numerze ewidencyjnym SLK/IS/0166/03
adres zamieszkania ul. Krasińskiego 21/7, 43-300 Bielsko- Biała
jest członkiem Śląskiej Okręgowej Izby Inżynierów Budownictwa i posiada wymagane ubezpieczenie od odpowiedzialności cywilnej.
Niniejsze zaświadczenie jest ważne do dnia 2015-06-30.

Zaświadczenie zostało wygenerowane elektronicznie i opatrzone bezpiecznym podpisem elektronicznym weryfikowanym przy pomocy ważnego kwalifikowanego certyfikatu w dniu 2014-12-22 roku przez:

Franciszek Buszka, Przewodniczący Rady Śląskiej Okręgowej Izby Inżynierów Budownictwa.

(Zgodnie art. 5 ust 2 ustawy z dnia 18 września 2001 r. o podpisie elektronicznym (Dz. U. 2001 Nr 130 poz. 1450) dane w postaci elektronicznej opatrzone bezpiecznym podpisem elektronicznym weryfikowanym przy pomocy ważnego kwalifikowanego certyfikatu są równoważne pod względem skutków prawnych dokumentom opatrzonym podpisami własnoręcznymi.)

* Weryfikację poprawności danych w niniejszym zaświadczeniu można sprawdzić za pomocą numeru weryfikacyjnego zaświadczenia na stronie Polskiej Izby Inżynierów Budownictwa www.piib.org.pl lub kontaktując się z biurem właściwej Okręgowej Izby Inżynierów Budownictwa.

URZĄD WOJEWÓDZKI
W BIELSKU-BIAŁEJ

Bielsko-Biała, dnia 10.04.1980 r.

Nr ewiden. 7/80/BB

D E C Y Z J A

Na podstawie § 5 ust.1, § 6 ust.1, § 7 i § 13, ust 1 pkt. 4 lit. a,b, Rozporządzenia Ministra Gospodarki Terenowej i Ochrony Środowiska z dnia 20 lutego 1975 r. w sprawie samodzielnych funkcji technicznych w budownictwie /Dz.U. nr 8, poz.46 z dnia 7.III.1975r. / stwierdza się, że

Obywatel Wiktor Czapnik
inżynier inżynierii środowiska
urodzony dnia 18 października 1951 r. w Wrocławiu

P o s i a d a

przygotowanie zawodowe,upoważniające do wykonania samodzielnej funkcji kierownika budowy i robót
w specjalności instalacyjno-inżynieryjnej
w zakresie:sieci i instalacje sanitarne.

Obywatel inż. Wiktor Czapnik
jest upoważniony do 1/ kierowania nadzorowania i kontrolowania budowy i robót, kierowania i kontrolowania wytwarzania konstrukcyjnych elementów sieci i instalacji oraz oceniania i badania stanu technicznego w zakresie sieci wodociągowych, kanalizacyjnych i cieplnych uzbrojenia terenu oraz w zakresie instalacji sanitarnych,

2/ sporządzania w budownictwie osób fizycznych projektów sieci wodociągowych, kanalizacyjnych i cieplnych oraz projektów instalacji sanitarnych.

WOJEWÓDZKI W BIELSKU-BIAŁEJ

Z upoważnienia WOJEWODY
Główny Architekt Województwa
mgr inż. arch. Zygmunt Walczak

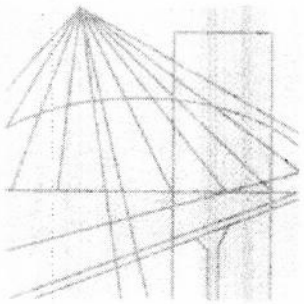

ŚLĄSKA
OKRĘGOWA
IZBA
INŻYNIERÓW
BUDOWNICTWA

Katowice, 2 kwietnia 2014 r.

Pan Helmut Kotysz

ul. Braci Gierymskich 13/34

43-300 Bielsko-Biała

ZAŚWIADCZENIE

Pan **Kotysz Helmut**

jest członkiem Śląskiej Okręgowej Izby Inżynierów Budownictwa o numerze ewidencyjnym **SLK/IS/9627/03** i posiada wymagane ubezpieczenie od odpowiedzialności cywilnej.

Niniejsze zaświadczenie jest ważne do dnia 31.03.2015 r.

PRZEWODNICZĄCY RADY
Śląskiej Okręgowej Izby Inżynierów Budownictwa

mgr inż. Franciszek BUSZKA

IM

40-026 KATOWICE ul. Podgórna 4 tel./fax 32 2554552, 32 6080722 e-mail: biuro@slk.piib.org.pl www.slk.piib.org.pl

w Bielsku-Białej
Urzędu Wojewódzkiego
i Urzędu Rejonowego:

Bielsko-Biała, dnia 1991-10-04

Nr ewiden. 115/91/B-B

D E C Y Z J A

Głównego Architekta Wojewódzkiego

Na podstawie § 5 ust. 2, § 7, § 13 ust. 1 pkt 4 lit. b, § 2 ust. 2 pkt 2, § 6 ust. 4 rozporządzenia Ministra Gospodarki Terenowej i Ochrony Środowiska z dnia 20.02.1975 r. w sprawie samodzielnych funkcji technicznych w budownictwie /Dz.U. nr 8, poz. 46, z późn. zm., Nr 22, poz. 121 z 1986 r., Nr 26, poz. 127 z 1988 r., Dz.U. nr 42, poz. 334 z 1988 r., Nr 49, poz. 280, Nr 69, poz. 299 z 1991 stwierdzam, że

Pan Helnut K O T Y S Z - technik energetyk

urodzony dnia 15.01.1941 r. w Katowicach posiada przygotowanie zawodowe uprawniające do pełnienia samodzielnej funkcji

k i e r o w n i k a b u d o w y i r o b ó t

w specjalności instalacyjno-inżynieryjnej w zakresie instalacji sanitarnych - obejmujących instalacje wodociągowe, kanalizacyjne, gazowe, cieplne i klimatyzacyjno-wentylacyjne i jest uprawniony:

1/ do kierowania, nadzorowania i kontrolowania budowy i robót, kierowania i kontrolowania wytwarzania konstrukcyjnych elementów instalacji oraz oceniania i badania stanu technicznego w zakresie instalacji sanitarnych - o powszechnie znanych rozwiązaniach konstrukcyjnych,

2/ do sporządzania projektów instalacji sanitarnych w budownictwie jednorodzinnym, zagrodowym oraz w innych budynkach o kubaturze do 1000 metrów sześciennych.

URZĄD WOJEWÓDZKI BIELSKO-BIAŁA

Z up. Wojewody Bielskiego
Główny Architekt Wojewódzki
mgr inż. arch. Stanisław Rostkowski

POLSKA IZBA INŻYNIERÓW BUDOWNICTWA

Zaświadczenie

o numerze weryfikacyjnym:

SLK-XB5-QET-DGH *

Pan Paweł Łukasz Zawalski o numerze ewidencyjnym SLK/IS/0609/02
adres zamieszkania ul. Olszówka 14/4, 43-309 Bielsko-Biała
jest członkiem Śląskiej Okręgowej Izby Inżynierów Budownictwa i posiada wymagane ubezpieczenie od odpowiedzialności cywilnej.
Niniejsze zaświadczenie jest ważne do dnia 2015-12-31.

Zaświadczenie zostało wygenerowane elektronicznie i opatrzone bezpiecznym podpisem elektronicznym weryfikowanym przy pomocy ważnego kwalifikowanego certyfikatu w dniu 2014-12-03 roku przez:

Franciszek Buszka, Przewodniczący Rady Śląskiej Okręgowej Izby Inżynierów Budownictwa.

(Zgodnie art. 5 ust 2 ustawy z dnia 18 września 2001 r. o podpisie elektronicznym (Dz. U. 2001 Nr 130 poz. 1450) dane w postaci elektronicznej opatrzone bezpiecznym podpisem elektronicznym weryfikowanym przy pomocy ważnego kwalifikowanego certyfikatu są równoważne pod względem skutków prawnych dokumentom opatrzonym podpisami własnoręcznymi.)

* Weryfikację poprawności danych w niniejszym zaświadczeniu można sprawdzić za pomocą numeru weryfikacyjnego zaświadczenia na stronie Polskiej Izby Inżynierów Budownictwa www.piib.org.pl lub kontaktując się z biurem właściwej Okręgowej Izby Inżynierów Budownictwa.

Poprawność sprawdzona

WOJEWODA KATOWICKI

Katowice, dnia 21 czerwca 1974 r.

Nr ewid. uprawn. 529/74/Kt

UPRAWNIENIA BUDOWLANE

Na podstawie art. 18, art. 19 ust. 1 pkt. 1 i art. 20 ust. 1 ustawy z dnia 31 stycznia 1961 r. – prawo budowlane (Dz. U. Nr 7, poz. 46) oraz § 29 i § 8 ust.1 pkt 1i2 rozporządzenia Przewodniczącego Komitetu Budownictwa, Urbanistyki i Architektury z dnia 10 września 1962 r. w sprawie kwalifikacji fachowych osób wykonujących funkcje techniczne w budownictwie powszechnym (Dz. U. Nr 53, poz. 266)

Obyw. Z A W A L S K I PAWEŁ ŁUKASZ

magister inżynier urządzeń sanitarnych

urodzony dnia 22 lipca 1942r. w Rzeszowie

o t r z y m u j e

w specjalności instalacji i urządzeń sanitarnych

uprawnienia budowlane do 1/sporządzania projektów instalacji i urządzeń sanitarnych oraz prostych projektów budowlano-konstrukcyjnych w zakresie, w jakim projekty te wchodzą jako elementy budowlane do projektów instalacji i urządzeń sanitarnych, 2/kierowania robotami w zakresie budowy instalacji i urządzeń sanitarnych oraz do kierowania robotami budowlanymi w zakresie w jakim roboty te wchodzą jako elementy budowlane do instalacji i urządzeń sanitarnych.

Pieczęć okrągła

WOJEWODA KATOWICKI

Z up. Wojewody Katowickiego

mgr inż. Stanisław Marszałek
Zastępca Dyrektora Wydziału
d/s nadzoru budowlanego

ZA ZGODNOŚĆ Z ORYGINAŁEM

ZR-R-68/74 4000A4

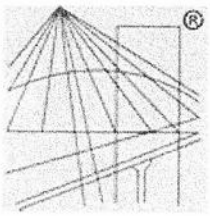

POLSKA IZBA INŻYNIERÓW BUDOWNICTWA

Zaświadczenie

o numerze weryfikacyjnym:

SLK-T7Y-38J-RLA *

Pan Edward Nowak o numerze ewidencyjnym SLK/IS/0633/01
adres zamieszkania ul. Jasna 93, 43-360 Bystra
jest członkiem Śląskiej Okręgowej Izby Inżynierów Budownictwa i posiada wymagane ubezpieczenie od odpowiedzialności cywilnej.
Niniejsze zaświadczenie jest ważne do dnia 2015-12-31.

Zaświadczenie zostało wygenerowane elektronicznie i opatrzone bezpiecznym podpisem elektronicznym weryfikowanym przy pomocy ważnego kwalifikowanego certyfikatu w dniu 2014-12-10 roku przez:

Franciszek Buszka, Przewodniczący Rady Śląskiej Okręgowej Izby Inżynierów Budownictwa.

(Zgodnie art. 5 ust 2 ustawy z dnia 18 września 2001 r. o podpisie elektronicznym (Dz. U. 2001 Nr 130 poz. 1450) dane w postaci elektronicznej opatrzone bezpiecznym podpisem elektronicznym weryfikowanym przy pomocy ważnego kwalifikowanego certyfikatu są równoważne pod względem skutków prawnych dokumentom opatrzonym podpisami własnoręcznymi.)

* Weryfikację poprawności danych w niniejszym zaświadczeniu można sprawdzić za pomocą numeru weryfikacyjnego zaświadczenia na stronie Polskiej Izby Inżynierów Budownictwa www.piib.org.pl lub kontaktując się z biurem właściwej Okręgowej Izby Inżynierów Budownictwa.

Poprawność odczytania

Urząd Wojewódzki
w Bielsku-Białej
Wydział Planowania Przestrzennego
Urbanistyki, Architektury i Nadzoru
Budowlanego
ul. K. Marksa 13

Bielsko-Biała, dnia 20.09.1984

Nr ewidenc. 38/M/84

DUPLIKAT

DECYZJA

Na podstawie § 2 ust. 2 pkt. 2 i § 7 i § 5 ust. 2 i § 13 ust. 1 pkt. 4 lit. b Rozporządzenia Ministra Gospodarki Terenowej i Ochrony Środowiska z dnia 20 lutego 1975r. w sprawie samodzielnych funkcji technicznych w budownictwie (Dz. U. nr 8, poz. 46, z dnia 7 marzec 1975 r.), stwierdza się, że Obywatel:

Edward NOWAK - technik budowlany

urodzony dnia 15 września 1949 r. w Komorowicach, posiada przygotowanie zawodowe upoważniające do wykonania samodzielnej funkcji:

PROJEKTANTA I KIEROWNIKA BUDOWY I ROBÓT

w specjalności **instalacyjno - inżynieryjnej** w zakresie **instalacji sanitarnych**
Obywatel Edward Nowak jest upoważniony do:

1. do sporządzania projektów instalacji sanitarnych o powszechnie znanych rozwiązaniach konstrukcyjnych i schematach technicznych,
2. do kierowania, nadzorowania i kontrolowania budowy i robót, kierowania i kontrolowania wytwarzania konstrukcyjnych elementów instalacji oraz oceniania i badania stanu technicznego w zakresie instalacji sanitarnych o powszechnie znanych rozwiązaniach konstrukcyjnych.

Oryginał dokumentu stwierdzenia przygotowania zawodowego do pełnienia samodzielnych funkcji technicznych w budownictwie podpisał: Główny Architekt Wojewódzki - mgr inż. arch. Józef Szostak (podpis nieczytelny).
Pieczęć okrągła z Godłem Państwa i napisem w otoku: Urząd Wojewódzki w Bielsku-Białej.

Duplikat stwierdzenia przygotowania zawodowego do pełnienia samodzielnych funkcji technicznych w budownictwie sporządzono na podstawie dokumentów archiwalnych byłego Urzędu Wojewódzkiego w Bielsku-Białej.

Katowice, 18 marzec 2004 r.

WOJEWODA ŚLĄSKI

Z up. WOJEWODY ŚLĄSKIEGO
Adam Wolny
ZASTĘPCA DYREKTORA
Wydziału [illegible] Regionalnej

ZA ZGODNOŚĆ
Z ORYGINAŁEM

SCHEMAT MONTAŻOWY
PODEJŚCIA POD WODOMIERZ

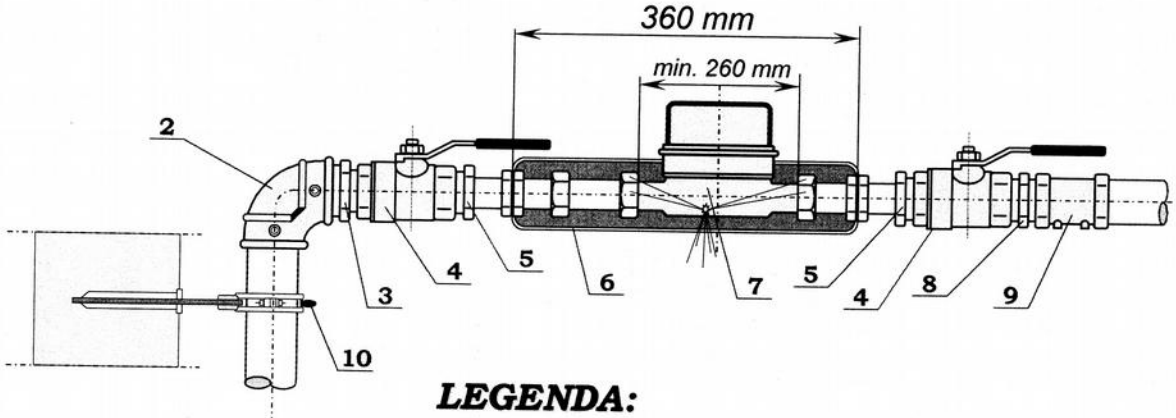

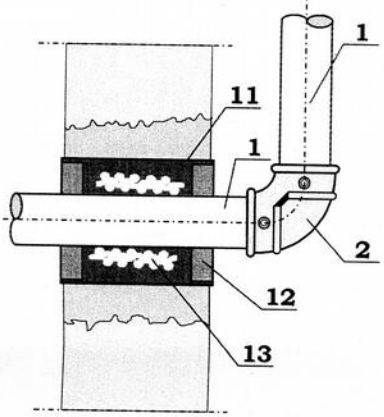

LEGENDA:

1. *Przewód wodociągowy PE Dz 63 mm,*
2. *Kolano 90^0 elektrooporowe Dw_1/Dw_2 63/63 mm,*
3. *Adapter do muf elektrooporowych Dz 63 mm z gwintem zewnętrznym Dn 50 mm,*
4. *Zawór odcinający kulowy ϕ 50 mm,*
5. *Redukcja nakrętno-wkrętna ϕ 50/40 mm,*
6. *Konsola wodomierzowa z obustronną kompensacją,*
7. *Wodomierz wraz z plombą legalizacyjną ϕ 32 mm,*
8. *Nipel ϕ 50 mm,*
9. *Izolator przepływów zwrotnych EA ϕ 50 mm,*
10. *Obejma (uchwyt) do rur Dn 63 mm,*
11. *Rura ochronna stalowa Dn 80 mm,*
12. *Pianka poliuretanowa,*
13. *Sznur biały.*

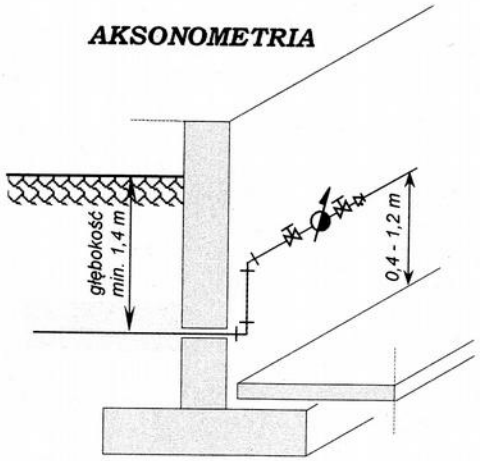

UWAGA !!!

Pomieszczenie, w którym zabudowany zostanie wodomierz winno posiadać kratkę ściekową.

AQUA S.A. Bielsko-Biała

spółka notowana na NEWconnect

Bielsko-Biała, dnia 14.01.2015 r.

Miejski Dom Kultury w Bielsku-Białej
SEKRETARIAT
Wpłynęło dnia 18.01.2015
Ldz. 152 Podpis

WH/142889/2015/EM

PRZEDSIĘBIORSTWO FAIR PLAY 2013

MIEJSKI DOM KULTURY
ul. 1 Maja 12
43-300 Bielsko-Biała

CERTYFIKACJA SYSTEMU ZARZĄDZANIA ISO 9001 ISO 14001 ISO 22000 DNV

Dotyczy: zmiany warunków dostawy wody dla Domu Kultury przy ul. Siostry M. Szewczyk 1 w Bielsku-Białej.

PCA Polskie Centrum Akredytacji BADANIA AB 610 Akredytacja Laboratorium Badawczego PN-EN ISO/IEC 17025:2005

W odpowiedzi na pismo nr L.dz. 3321/2014 z dnia 30.12.2014 r. w sprawie wymiany wodomierza na przyłączu wodociągowym do nieruchomości przy ul. Siostry M.Szewczyk 1 w Bielsku-Białej w celu umożliwienia poboru wody uprzejmie informujemy, że dla wskazanego przez Państwa przepływu wody z natężeniem przepływu 2 l/s należy zastosować wodomierz o średnicy dn 32 mm o następujących parametrach:

- przepływ nominalny – 6 m^3/h,
- przepływ maksymalny – 12 m^3/h,

Konieczna jest jednak przebudowa zestawu wodomierzowego w taki sposób, aby zabudować konsolę wodomierzową dla wodomierza o średnicy 32 mm. Przypominamy, że za zestawem wodomierzowym na instalacji wewnętrznej należy zainstalować zabezpieczenie uniemożliwiające wtórne zanieczyszczenie wody, zgodnie z wymogami dla przepływów zwrotnych, określonymi w Polskiej Normie dotyczącej projektowania instalacji wodociągowych (PN-EN 1717:2003).

POLSKA NAGRODA JAKOŚCI XIV edycja 2008 LAUREAT w kategorii: DUŻE ORGANIZACJE PRODUKCYJNE I USŁUGOWE

Koszt przebudowy zestawu i wymiany wodomierza związany ze zmianą warunków technicznych na wniosek odbiorcy usług obciąża odbiorcę usług. W załączeniu przesyłamy schemat podejścia pod wodomierz o średnicy 32 mm.

Przed podjęciem działań w kierunku wymiany wodomierza należy podpisać umowę o odbiór podejścia pod wodomierz w Dziale Technicznym AQUA S.A. Po odbiorze technicznym nasza Spółka zamontuje przedmiotowy wodomierz.

2008 LIDER POLSKIEJ EKOLOGII

„AQUA" S.A.
43-300 Bielsko-Biała, ul. 1 Maja 23
tel.: +48 33 828 02 00, fax: +48 33 812 40 15
e-mail: aqua@aqua.com.pl; www.aqua.com.pl
NIP 547-008-36-58 Regon - 002393877
Sąd Rejonowy w Bielsku-Białej VIII Wydział Gospodarczy
Krajowego Rejestru Sądowego KRS 0000030779

Zarząd:
Prezes - Piotr Dudek
Wiceprezes - Zbigniew Szymański

Kapitał zakładowy 207.791.936 zł
(w całości wpłacony)

W załączeniu przesyłamy propozycję nowych umów o zaopatrzenie w wodę i o odprowadzanie ścieków przygotowanych w oparciu o ustawę z dnia 7 czerwca 2001 r. o zbiorowym zaopatrzeniu w wodę i zbiorowym odprowadzaniu ścieków (tekst jednolity Dz.U. z 2006 r., nr 123, poz. 858 z późniejszymi zmianami). Umowa o zaopatrzenie w wodę uwzględnia warunki natężenia przepływu zgodnie z Państwa pismem.

Prosimy o zapoznanie się z treścią umowy, i w przypadku decyzji o wymianie wodomierza, podpisanie i zwrotne przesłanie wszystkich egzemplarzy umowy. Umowa wejdzie w życie z dniem zamontowania nowego wodomierza o średnicy 32 mm.

Z poważaniem

DYREKTOR
UTRZYMANIA RUCHU
mgr inż. Kazimierz Oboza

Zał.:
2 egz. Umowy BB nr 003753 o zaopatrzenie w wodę,
2 egz. Umowy BB nr 003753 o odprowadzanie ścieków,
1 egz. informacji o taryfie za zbiorowe zaopatrzenie w wodę i zbiorowe odprowadzanie ścieków na terenie miasta Bielska-Białej na 2015 r.,
1 egz. Regulaminu dostarczania wody i odprowadzania ścieków na obszarze miasta Bielska-Białej.

Z-ca KIEROWNIKA DZIAŁU
Obsługi Klienta ds. Umów
mgr inż. Elżbieta Migdałek

U M O W A BB nr 003753 o zaopatrzenie w wodę

zawarta w dniu **05-02-2008 r.** w Bielsku-Białej pomiędzy:

„AQUA" SPÓŁKĄ AKCYJNĄ w Bielsku-Białej, 43-300 Bielsko-Biała, ul. 1 Maja 23

zarejestrowaną w Krajowym Rejestrze Sądowym prowadzonym przez Sąd Rejonowy w Bielsku-Białej, VIII Wydział Gospodarczy Krajowego Rejestru Sądowego pod numerem KRS 0000030779
NIP: 547-008-36-58, Regon : 002393877

zwaną w niniejszej umowie **PRZEDSIĘBIORSTWEM**, reprezentowaną przez:

Kierownik Działu Obsługi Klienta - mgr inż. Marek Ryś na podstawie pełnomocnictwa z dnia 18.12.2006 r. udzielonego przez Zarząd Spółki

a **MIEJSKI DOM KULTURY**
ul. 1 Maja 12, 43-300 Bielsko-Biała
NIP: 547-10-29-394, Regon: 070615661
zwany/a w niniejszej umowie **ODBIORCĄ USŁUG**, reprezentowany/a przez:

Dyrektora mgr Franciszka Kopczaka

Niniejsza umowa została sporządzona w oparciu o przepisy ustawy z dnia 7 czerwca 2001 r. o zbiorowym zaopatrzeniu w wodę i zbiorowym odprowadzaniu ścieków (tekst jednolity - Dz. U. nr 123 z 2006 r., poz. 858) – zwanej w dalszej części umowy – *ustawą* oraz „Regulaminu dostarczania wody i odprowadzania ścieków na obszarze miasta Bielska-Białej" uchwalonego przez Radę Miejską, zwanego w dalszej części umowy *Regulaminem*.

§ 1

Przedmiotem umowy jest dostarczanie wody do nieruchomości / obiektu **ODBIORCY USŁUG** zlokalizowanej w:

Bielsko-Biała, ul. Siostry M. Szewczyk 1

za pomocą urządzeń wodociągowych będących w posiadaniu **PRZEDSIĘBIORSTWA,** na warunkach określonych postanowieniami *Regulaminu* oraz niniejszą umową.

§ 2

1. Umowa zostaje zawarta na czas nieokreślony od **19-01-2008 r .**
2. Zasady zawierania, wypowiadania, rozwiązywania i wygaśnięcia umowy o zaopatrzenie w wodę określa *Regulamin.*

§ 3

1. W zakresie opisanym w § 1, w punkcie przyłączenia **ODBIORCY USŁUG** do sieci wodociągowej **PRZEDSIĘBIORSTWA** wskazanym w § 5 ust. 2, **PRZEDSIĘBIORSTWO** zapewnia dostarczanie wody, której jakość spełnia kryteria wody przeznaczonej do spożycia przez ludzi, na następujących warunkach:
   - ilość - do **2,50** [m^3/d],
   - natężenie przepływu - do **0,4** [l/s],
   - ciśnienie - co najmniej **0,10** [MPa], lecz nie więcej niż **0,60** [MPa].
2. Możliwość ograniczenia lub wstrzymania świadczenia usług, zasady odpowiedzialności oraz sposób postępowania w tych przypadkach określa *Regulamin*, natomiast uprawnienia **ODBIORCY USŁUG** w sytuacji dostarczenia wody niespełniającej wymogów określonych w ust. 1 określa § 7 niniejszej umowy.
3. **ODBIORCA USŁUG** oświadcza, że woda pobierana na podstawie umowy będzie przeznaczona na cele prowadzenia **działalności innej niż działalność gospodarcza.**

§ 4

1. **ODBIORCA USŁUG** oświadcza, że **jest użytkownikiem obiektu budowlanego** wymienionej w § 1.
2. **ODBIORCA USŁUG** zobowiązuje się do pobierania wody zgodnie z warunkami określonymi w § 1 i § 3 umowy.

§ 5

1. **PRZEDSIĘBIORSTWO** zapewnia zdolność posiadanych urządzeń wodociągowych do dostarczania wody na warunkach wskazanych w umowie oraz odpowiada za usuwanie i skutki ich awarii.
2. Granicą posiadania urządzeń wodociągowych **PRZEDSIĘBIORSTWA** i zarazem miejscem dostarczania wody (miejscem wydania rzeczy) jest **zawór za wodomierzem głównym.**
3. **ODBIORCA USŁUG** jest zobowiązany do zapewnienia niezawodnego działania posiadanych instalacji i przyłączy wodociągowych, a w szczególności do wykonywania na własny koszt i własnym staraniem: przeglądów, napraw uszkodzeń, usuwania awarii, remontów i wymian.
4. W sytuacji, gdy przyłącze wodociągowe jest w posiadaniu **ODBIORCY USŁUG**, a wodomierz główny nie jest zabudowany na granicy posiadania określonej w ust. 2 niniejszego paragrafu, **ODBIORCA USŁUG** realizując obowiązki wymienione w ust. 3 niniejszego paragrafu zobowiązany jest w szczególności do:
   a) niezwłocznego zgłaszania **PRZEDSIĘBIORSTWU** wszelkich uszkodzeń lub awarii przyłącza wodociągowego, skutkujących nieopomiarowanym wypływem wody z przyłącza oraz do niezwłocznego usuwania tychże uszkodzeń i awarii w trybie opisanym w ust. 5,
   b) wykonywania napraw i remontów pod nadzorem **PRZEDSIĘBIORSTWA.**
   c) w przypadku planowanej przebudowy lub wymiany przyłącza wodociągowego, występowania do **PRZEDSIĘBIORSTWA** o warunki techniczne wykonania tych prac oraz do ich realizacji zgodnie z wydanymi warunkami.
5. Tryb postępowania w przypadku awarii przyłącza, o którym mowa w ust. 4 jest następujący:
   a) **ODBIORCA USŁUG** zgłasza awarię **PRZEDSIĘBIORSTWU** osobiście w siedzibie firmy lub telefonicznie dzwoniąc na numer dyspozytora pogotowia wodociągowego (aktualny numer podawany jest na fakturze) i wnioskuje o zamknięcie przyłącza w celu usunięcia awarii,
   b) **PRZEDSIĘBIORSTWO** dokonuje zamknięcia po sprawdzeniu możliwości technicznych,
   c) w przypadku braku możliwości technicznych zamknięcia przyłącza, **PRZEDSIĘBIORSTWO** podejmuje czynności mające na celu zamknięcie sieci wodociągowej zachowując wskazane w *Regulaminie* procedury dotyczące przerw w dostawie wody i wyznacza **ODBIORCY USŁUG** termin usunięcia awarii,
   d) **ODBIORCA USŁUG** powierza usunięcie awarii osobie posiadającej odpowiednie uprawnienia i kwalifikacje,
   e) **ODBIORCA USŁUG** zgłasza **PRZEDSIĘBIORSTWU** usunięcie awarii do odbioru w otwartym wykopie,
   f) **PRZEDSIĘBIORSTWO** dokonuje sprawdzenia wykonanych prac usunięcia awarii i po potwierdzeniu prawidłowego ich wykonania w protokole odbioru prac naprawczych, wykonuje czynności mające na celu otwarcie przyłącza.
6. **ODBIORCA USŁUG** ponosi odpowiedzialność względem **PRZEDSIĘBIORSTWA** i osób trzecich za szkody spowodowane uszkodzeniem lub awarią przyłącza będącego w jego posiadaniu, a w szczególności zobowiązany jest do pokrywania **PRZEDSIĘBIORSTWU** wynikłych z nich kosztów strat wody.

7. W przypadku, gdy **ODBIORCA USŁUG** pomimo wezwania ze strony **PRZEDSIĘBIORSTWA** nie wywiąże się ze zobowiązań określonych w ust. 4 pkt a) niniejszego paragrafu, a skutkujących zagrożeniem istotnego obniżenia poziomu usług, korzystając z uprawnień wskazanych w *Regulaminie*, **PRZEDSIĘBIORSTWO** może:
   a) dokonać na koszt **ODBIORCY USŁUG** zamknięcia przyłącza wodociągowego do czasu usunięcia uszkodzenia lub awarii przyłącza, przy czym otwarcie przyłącza następuje na koszt **ODBIORCY USŁUG**,
   b) w przypadku braku możliwości technicznych zamknięcia przyłącza – usunąć awarię przyłącza na koszt **ODBIORCY USŁUG**.
8. W przypadku, gdy **ODBIORCA USŁUG** nie wywiąże się ze zobowiązań określonych w ust. 4 pkt. b) lub c) niniejszego paragrafu **PRZEDSIĘBIORSTWO** może wykonać na koszt **ODBIORCY USŁUG** studzienkę wodomierzową na granicy urządzeń wodociągowych, wskazanej w ust. 2 niniejszego paragrafu i zabudować w niej wodomierz.

§ 6

1. Rozliczenia za zaopatrzenie w wodę **PRZEDSIĘBIORSTWO** prowadzi z uwzględnieniem zasad wskazanych w *Regulaminie*, stosując ceny i stawki opłat określone w taryfie oraz według ilości świadczonych usług.
2. O zmianie taryfy **PRZEDSIĘBIORSTWO** powiadamia przez ogłoszenie w miejscowej prasie lub w sposób zwyczajowo przyjęty (ogłoszenie w lokalnej rozgłośni radiowej lub pisemnie).
3. Zmiana cen i stawek opłat w czasie obowiązywania umowy związana z wejściem w życie nowej taryfy nie wymaga zmiany umowy i następuje bez wypowiedzenia jej warunków.
4. Ilość dostarczonej wody jest ustalana w następujący sposób:
   - na podstawie wskazania wodomierza głównego
5. **ODBIORCA USŁUG** jest zobowiązany zapewnić **PRZEDSIĘBIORSTWU** dostęp do wodomierza i zaworów odcinających.
6. W przypadku stwierdzenia nieprawidłowego działania wodomierza głównego ilość pobranej wody ustala się na podstawie średniego zużycia wody w okresie 3 miesięcy przed stwierdzeniem niesprawności działania wodomierza, a gdy nie jest to możliwe - na podstawie średniego zużycia wody w analogicznym okresie roku ubiegłego, lub iloczynu średniomiesięcznego zużycia wody w roku ubiegłym i liczby miesięcy nieprawidłowego działania wodomierza.
7. W przypadku nieprawidłowego działania wodomierza głównego, gdy nie jest możliwe ustalenie ilości pobranej wody w sposób opisany w ust. 6, ilość pobranej wody ustala się na podstawie średniodobowego zużycia wody wynikającego ze wskazań nowo zabudowanego wodomierza w pełnym okresie obrachunkowym.
8. Okres obrachunkowy wynosi **dwa miesiące**, przy czym w przypadku prowadzenia rozliczeń na podstawie odczytów wskazań wodomierza okres ten może ulec skróceniu lub wydłużeniu o nie więcej niż **14 dni** (niezależnie od uregulowań ust. 12 pkt b).
9. **PRZEDSIĘBIORSTWO** będzie mogło obliczać ilość pobranej wody w okresie obrachunkowym na podstawie średniego poboru wody w okresie ostatnich 3 miesięcy poprzedzających ostatni odczyt wodomierza w następujących przypadkach:
   a) w razie braku możliwości dokonania odczytu wodomierza z przyczyn leżących po stronie **ODBIORCY USŁUG**,
   b) za zgodą **ODBIORCY USŁUG**.
10. **ODBIORCA USŁUG** będzie uiszczał opłaty za zaopatrzenie w wodę na konto **PRZEDSIĘBIORSTWA** wskazane w fakturze, w terminie płatności w niej określonym. Termin ten będzie wynosił **18 dni** licząc od dnia wystawienia faktury, przy czym nie może być on krótszy niż **14 dni** licząc od daty wysłania faktury lub dostarczenia jej w inny sposób.
11. **ODBIORCA USŁUG** jest zobowiązany do terminowego regulowania należności za zaopatrzenie w wodę.
12. W przypadku niedotrzymania terminu zapłaty **PRZEDSIĘBIORSTWO** ma prawo do:
   a) obciążania **ODBIORCY USŁUG** odsetkami ustawowymi,
   b) skrócenia okresu obrachunkowego w stosunku do określonego w ust. 8., co nastąpi za pisemnym powiadomieniem **ODBIORCY USŁUG** i nie będzie stanowiło zmiany umowy, przy czym **PRZEDSIĘBIORSTWO** będzie mogło skorzystać z tego uprawnienia tylko w przypadku, gdy **ODBIORCA USŁUG** przekroczy termin płatności którejkolwiek z faktur o więcej niż 30 dni,
   c) odcięcia dostawy wody, jeżeli **ODBIORCA USŁUG** nie uiścił należności za pełne dwa okresy obrachunkowe, następujące po dniu otrzymania upomnienia w sprawie uregulowania zaległej opłaty.
13. Wniesienie przez **ODBIORCĘ USŁUG** reklamacji nie wstrzymuje obowiązku uregulowania należności.

§ 7

1. W przypadku, gdy jakość dostarczonej wody nie spełnia wymogów określonych w § 3 ust. 1 niniejszej umowy – **ODBIORCY USŁUG** przysługuje upust polegający na obniżeniu o 15% ilości pobranej wody w okresie trwania zakłócenia, obliczonej proporcjonalnie do okresu obrachunkowego.
2. W przypadku obniżenia ciśnienia dostarczanej wody w stosunku do zagwarantowanego w umowie – **ODBIORCY USŁUG** przysługuje upust polegający na obniżeniu o 15% obowiązującej ceny netto za pobraną wodę w okresie trwania zakłócenia, obliczonej proporcjonalnie do okresu obrachunkowego.
3. Upusty są udzielane na pisemny wniosek **ODBIORCY USŁ** po jego rozpatrzeniu w trybie właściwym dla reklamacji. Upust jest udzielany poprzez fakturę VAT lub poprzez fakturę VAT korygującą, w zależności od daty rozpatrzenia reklamacji.
4. **ODBIORCA USŁUG** jest zobowiązany umożliwić pobranie próby wody lub dokonanie pomiaru ciśnienia i uczestniczyć w tych czynnościach.
5. W uzasadnionych przypadkach wysokość upustu określona w ust. 1 i ust. 2 może zostać podwyższona adekwatnie do zaistniałych okoliczności z zachowaniem zasady ekwiwalentności świadczeń.

§ 8

1. Osoby reprezentujące **PRZEDSIĘBIORSTWO,** po okazaniu legitymacji służbowej i pisemnego upoważnienia, mają prawo wstępu na teren nieruchomości lub do obiektów budowlanych **ODBIORCY USŁUG** w celu :
   - zainstalowania lub demontażu wodomierza głównego,
   - przeprowadzenia kontroli wodomierza głównego lub wodomierzy zainstalowanych przy punktach czerpalnych i dokonania odczytu ich wskazań oraz dokonania badań i pomiarów,
   - przeprowadzenia przeglądów i napraw urządzeń posiadanych przez **PRZEDSIĘBIORSTWO**,
   - odcięcia przyłącza wodociągowego lub założenia plomb na zamkniętych zaworach odcinających dostarczanie wody do lokalu,
   - usunięcia awarii przyłącza wodociągowego zg[redacted]e z postanowieniami § 5 niniejszej umowy.
2. **PRZEDSIĘBIORSTWO** ma prawo przeprowadzenia kontroli realizacji przez **ODBIORCĘ USŁUG** obowiązków wynikających z umowy i *Regulaminu*.
3. Osoby reprezentujące **PRZEDSIĘBIORSTWO** przeprowadzają kontrolę w obecności **ODBIORCY USŁUG** lub jego przedstawiciela, a w przypadku jego nieobecności – w obecności najemcy, dzierżawcy lub zarządcy nieruchomości bądź pełnoletniego domownika. Osoba reprezentująca **PRZEDSIĘBIORSTWO** sporządza protokół z przeprowadzonej kontroli. W sytuacji, gdy w wyniku przeprowadzonej kontroli po stronie **ODBIORCY USŁUG** zostaną stwierdzone nieprawidłowości, **PRZEDSIĘBIORSTWO** poinformuje go o tym fakcie na piśmie, w terminie do 21 dni licząc od daty przeprowadzonej kontroli, wyznaczając równocześnie **ODBIORCY USŁUG** termin do usunięcia tych nieprawidłowości.

4. W sytuacji, gdy po stronie **PRZEDSIĘBIORSTWA** powstaną uzasadnione wątpliwości, czy **ODBIORCA USŁUG** nie narusza postanowień umowy, *Regulaminu* lub *ustawy* i niezbędne czynności podjęte w związku z tym przez **PRZEDSIĘBIORSTWO** potwierdzą fakt naruszeń, **PRZEDSIĘBIORSTWO** ma prawo obciążyć **ODBIORCĘ USŁUG** uzasadnionymi kosztami takich czynności. Powyższa regulacja nie dotyczy **ODBIORCY USŁUG** będącego konsumentem w rozumieniu art. 22^1 kodeksu cywilnego (za konsumenta uważa się osobę fizyczną, dokonującą czynności prawnej niezwiązanej bezpośrednio z jej działalnością gospodarczą lub zawodową).

§ 9

W przypadku stwierdzenia pobierania wody przez **ODBIORCĘ USŁUG** niezgodnie z oświadczeniem złożonym w § 3 ust. 3 umowy – o ile pobór odbywał się z przeznaczeniem na cel, który wymaga zastosowania wyższej ceny, **PRZEDSIĘBIORSTWO** będzie mogło obciążyć **ODBIORCĘ USŁUG** dodatkową opłatą wyliczoną jako iloczyn różnicy pomiędzy odpowiednią ceną wyższą a ceną stosowaną na podstawie ww. oświadczenia oraz ilości pobranej wody w okresie poboru wody niezgodnie z ww. oświadczeniem.

§ 10

1. **PRZEDSIĘBIORSTWO** może odciąć dostawę wody, jeżeli:
   a) przyłącze wodociągowe wykonano niezgodnie z przepisami prawa,
   b) **ODBIORCA USŁUG** nie uiścił należności za pełne dwa okresy obrachunkowe, następujące po dniu otrzymania upomnienia w sprawie uregulowania zaległej zapłaty,
   c) został stwierdzony nielegalny pobór wody, to jest bez zawarcia umowy, jak również przy celowo uszkodzonych albo pominiętych wodomierzach.
2. **PRZEDSIĘBIORSTWO**, które odcięło dostawę wody z przyczyn opisanych w ust. 1 pkt b) jest zobowiązane do równoczesnego udostępnienia zastępczego punktu poboru wody przeznaczonej do spożycia przez ludzi i poinformowania o możliwościach korzystania z tego punktu.
3. O zamiarze odcięcia dostawy wody oraz o miejscach i sposobie udostępnienia zastępczych punktów poboru wody **PRZEDSIĘBIORSTWO** zawiadamia powiatowego inspektora sanitarnego, *Prezydenta Miasta Bielska-Białej* oraz **ODBIORCĘ USŁUG**, co najmniej na 20 dni przed planowanym terminem odcięcia dostawy wody.

§11

Zmiany i uzupełnienia niniejszej umowy następują w drodze aneksu do umowy, sporządzonego pod rygorem nieważności w formie pisemnej, przy czym zmiana adresu Stron umowy może nastąpić w drodze pisemnego powiadomienia.

§12

Umowę sporządzono w dwóch jednobrzmiących egzemplarzach, po jednym dla każdej ze Stron.

§13

1. Działając zgodnie z wymogami ustawy z dnia 29 sierpnia 1997 r. o ochronie danych osobowych (Dz.U. z 2002 roku, Nr 101, poz. 926 ze zmianami) „AQUA" S.A. informuje, że:
   a) administratorem danych osobowych **ODBIORCY USŁUG** jest „AQUA" S.A. z siedzibą w Bielsku-Białej przy ul. 1 Maja 23,
   b) dane osobowe **ODBIORCY USŁUG** są zbierane i przetwarzane przez administratora danych w celu realizacji niniejszej umowy zawartej pomiędzy „AQUA" S.A. a **ODBIORCĄ USŁUG,**
   c) **ODBIORCY USŁUG** przysługuje prawo do wglądu oraz poprawiania swoich danych osobowych.
2. Zapisy ust. 1 niniejszego paragrafu dotyczą **ODBIORCÓW USŁUG,** w stosunku do których mają zastosowanie przepisy ustawy o ochronie danych osobowych.
3. W okresie obowiązywania umowy **ODBIORCA USŁUG** zobowiązuje się do informowania **PRZEDSIĘBIORSTWA** na piśmie o każdej zmianie swojego adresu w stosunku do wskazanego w umowie. W przypadku zmiany przez **ODBIORCĘ USŁUG** adresu wskazanego w umowie bez powiadomienia o tym **PRZEDSIĘBIORSTWA**, korespondencję oraz faktury wysłane na wskazany adres w umowie uważa się za doręczone.

§14

ODBIORCA USŁUG oświadcza, że otrzymał *Regulamin* oraz aktualny na dzień zawarcia umowy wyciąg z taryfy zawierający ceny i stawki opłat właściwe dla **ODBIORCY USŁUG** .

§15

Od dnia obowiązywania umowy, tracą moc dotychczasowe uregulowania umowne Stron w zakresie zaopatrzenia w wodę .

§16

W sprawach nieuregulowanych umową oraz postanowieniami *Regulaminu* mają zastosowanie przepisy ustawy wraz z przepisami wykonawczymi oraz przepisy kodeksu cywilnego.

§17

1. **PRZEDSIĘBIORSTWO** prowadzi działalność w zakresie zbiorowego zaopatrzenia w wodę na terenie *miasta Bielska-Białej* w oparciu o zezwolenie udzielone decyzją *Prezydenta Miasta Bielska-Białej.*
2. Do kontroli działalności **PRZEDSIĘBIORSTWA** w zakresie zbiorowego zaopatrzenia w wodę na terenie *miasta Bielska-Białej* jest uprawniony *Prezydent Miasta Bielska-Białej,* który otrzymuje od **PRZEDSIĘBIORSTWA** informacje dotyczące jakości usług zbiorowego zaopatrzenia w wodę.

PRZEDSIĘBIORSTWO

„AQUA"
SPÓŁKA AKCYJNA
43-300 Bielsko-Biała, ul. 1 Maja 23
KRS 0000030779 NIP 547-008-36-58
tel. (033) 82 80 200, fax (033) 812 40 15

KIEROWNIK
Działu Obsługi Klienta
mgr inż. Marek Ryś

ODBIORCA USŁUG

DYREKTOR
Miejskiego Domu Kultury
BIELSKO-BIAŁEJ
mgr Franciszek Kopczak

MIEJSKI DOM KULTURY
43-300 BIELSKO-BIAŁA
ul. 1 Maja 12 - tel. 812-56-93, fax 812-23-88
BPH PBK SA
Oddział w Bielsku-Białej
Nr k-ta: 48 1060 0076 0000 3200 0005 7847
NIP 547-10-29-394

Województwo: śląskie

Powiat: M.Bielsko-Biała

Oznaczenie organu

Jednostka ewidencyjna: Bielsko-Biała

Znak: GK.6642...373.....2015.EI

Obręb ewidencyjny: 0007-Hałcnów

PREZYDENT MIASTA
Bielska-Białej
-50-

Kopia z mapy ewidencyjnej

Skala 1:1000

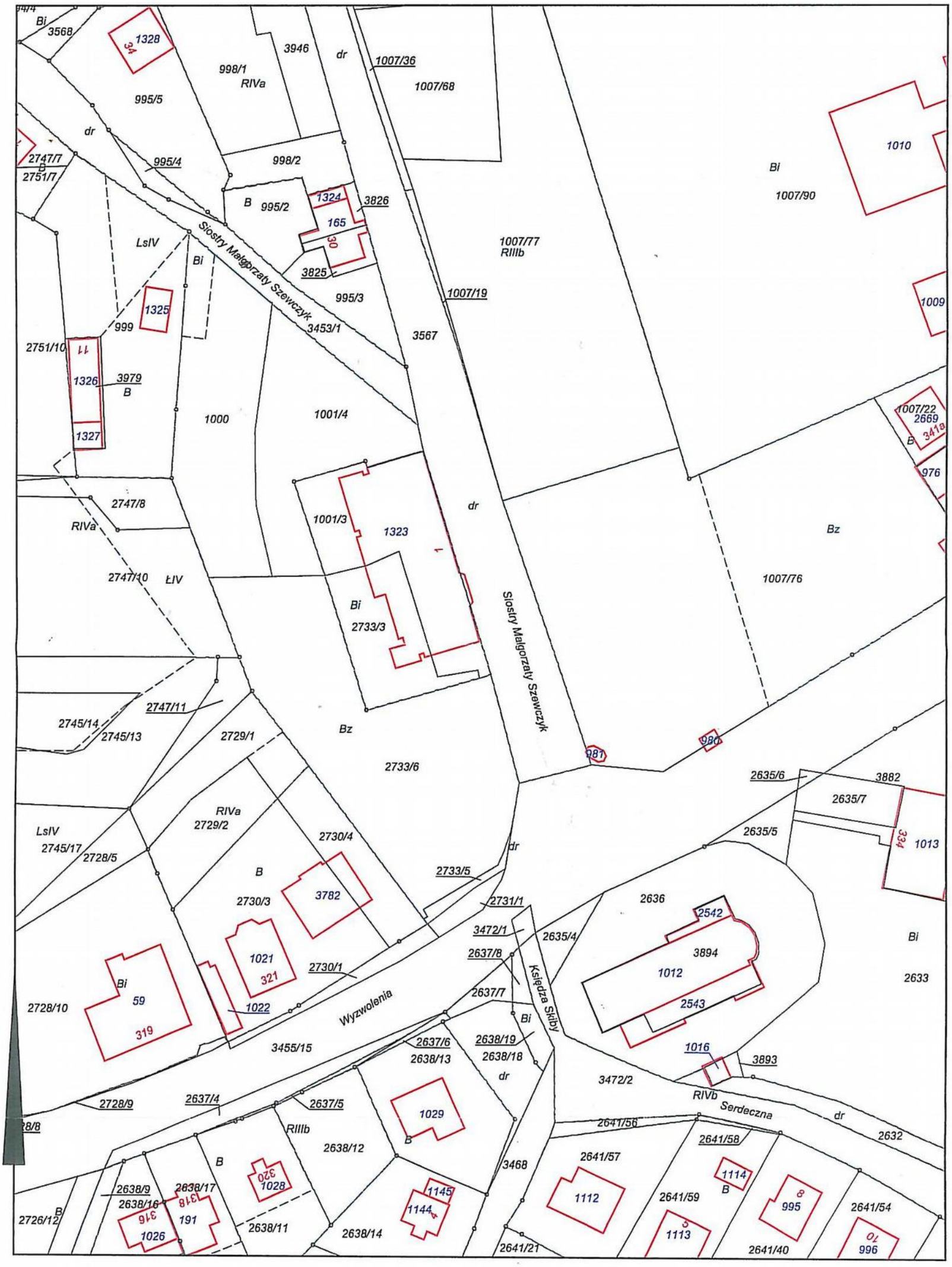

Adnotacje

Wykonał Ewelina Ickiewicz

podpis wykonawcy

m.p.

Dane ewidencyjne dotyczące części granic przedstawionych na niniejszej mapie określone zostały na podstawie mapy katastralnej w skali 1:2880, wykonanej ok. 1840 r. Nie spełniają one pod względem dokładności kryteriów obowiązujących obecnie standardów technicznych /§86 z Dz.U. nr 38, poz. 454 z 2001 r./

dn. 16-01-2015 r.

Poświadcza się zgodność niniejszej kopii z treścią materiału państwowego zasobu geodezyjnego i kartograficznego	
Organ prowadzący państwowy zasób geodezyjny i kartograficzny	Prezydent Miasta Bielska-Białej
Identyfikator ewidencyjny materiału zasobu	P.2461 2015. 207
Data wykonania kopii	16 STY 2015
Imię, nazwisko i podpis osoby reprezentującej organ	PREZYDENT MIASTA Ewelina Ickiewicz Inspektor w Wydziale Geodezji i Kartografii

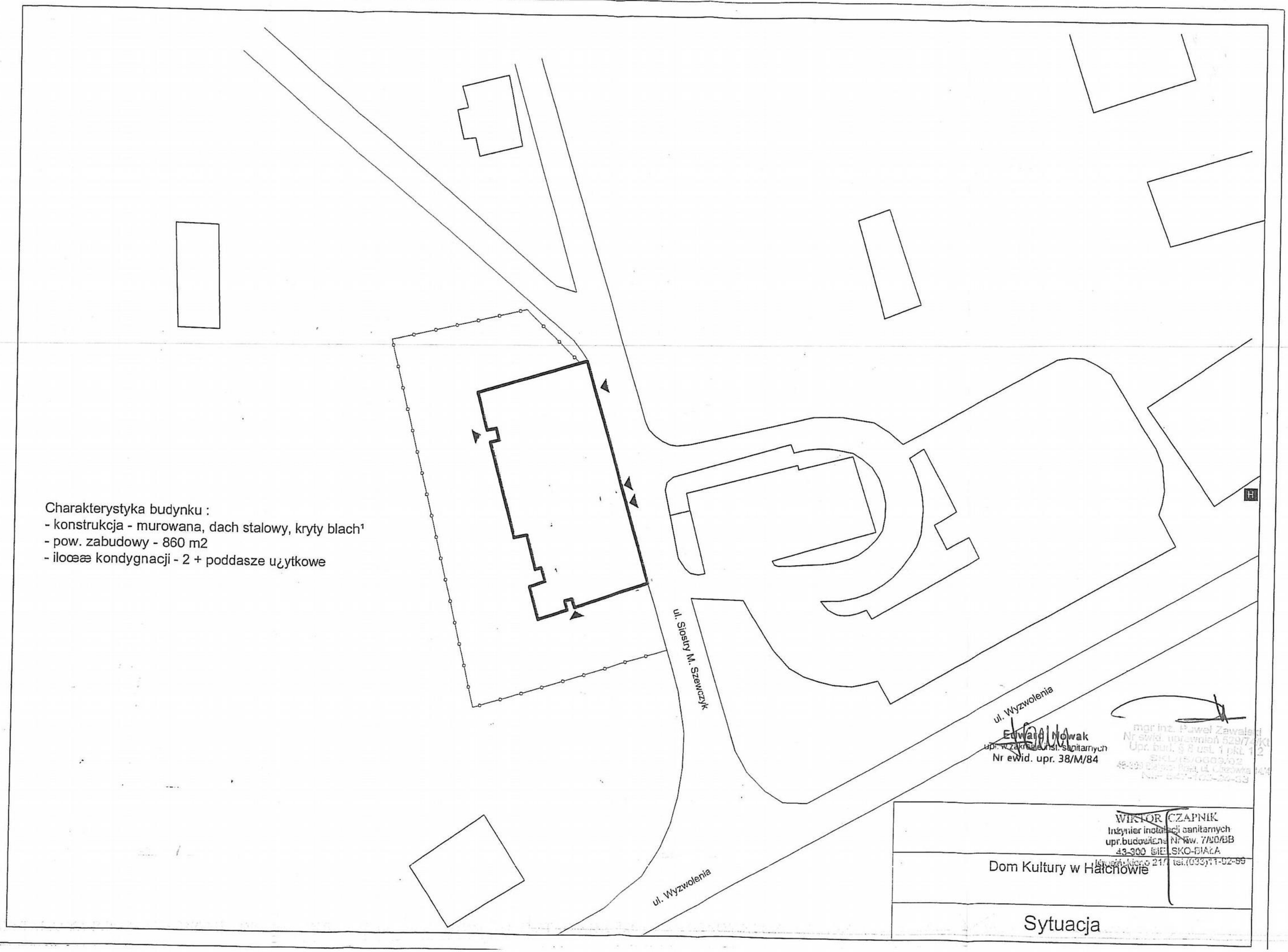

Charakterystyka budynku :
- konstrukcja - murowana, dach stalowy, kryty blach¹
- pow. zabudowy - 860 m2
- iloœæ kondygnacji - 2 + poddasze u¿ytkowe

Edward Nowak
upr. w zakresie inst. sanitarnych
Nr ewid. upr. 38/M/84

mgr inż. Paweł Zawalski
Nr ewid. uprawnień 529/74/Kt
Upr. bud. § 8 ust. 1 pkt. 1,2
SKL/15/0603/02
43-300 Bielsko-Biała, ul. Olszówka 14/4
NIP 547-103-24-33

WIKTOR CZAPNIK
Inżynier instalacji sanitarnych
upr.budowlane Nr Kw. 7/80/BB
43-300 BIELSKO-BIAŁA
Krosno, kiedy 21/7 tel.(033)11-02-99

Dom Kultury w Hałchowie

Sytuacja

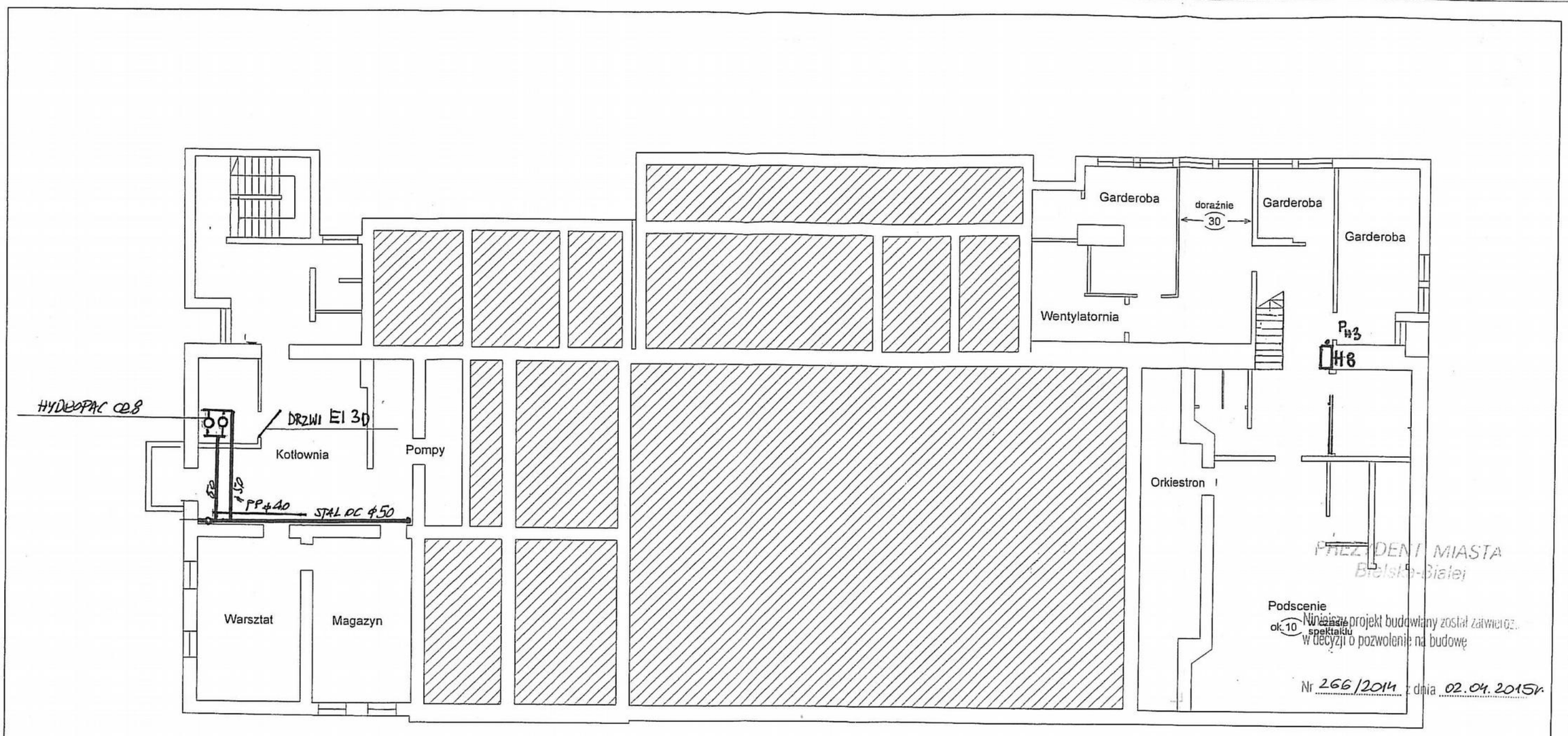

PREZYDENT MIASTA
Bielsko-Białej

Niniejszy projekt budowlany został zatwierdzony w decyzji o pozwoleniu na budowę

Nr 266/2014 z dnia 02.04.2015r.

Nr sprawy UA.6740.184.2015.BKP

Z up. PREZYDENTA MIASTA
mgr inż. Dorota Biasiak
Zastępca Naczelnika Wydziału
Urbanistyki i Architektury

Edward Nowak
upr. w zakresie inst. sanitarnych
Nr ewid. upr. 38/M/84

mgr inż. Paweł Zawalski
Nr ewid. uprawnień 529/74/Kt
Upr. bud. § 8 ust. 1 pkt 1,2
SKLT/8/8009/02
43-309 Bielsko-Biała, ul. Olszówka 14/4
NIP 547-103-94-39

Obiekt:			
DOM KULTURY BIELSKO-BIAŁA HAŁCNÓW			
	Imię i Nazwisko	Data	Podpis	Nr uprawnień
Projektant:	inż. W.Czapnik	05.2014		7/80/BB
Sprawdzający:				
Podziałka:	Tytuł rysunku:		Nr rysunku:
1:100	INSTALACJA P.POŻ RZUT PIWNIC.		01

WIKTOR CZAPNIK
Inżynier instalacji sanitarnych
upr. budowlane Nr Ew. 7/80/BB
43-309 BIELSKO-BIAŁA
Krasińskiego 2/7 tel.(033) 11-02-09

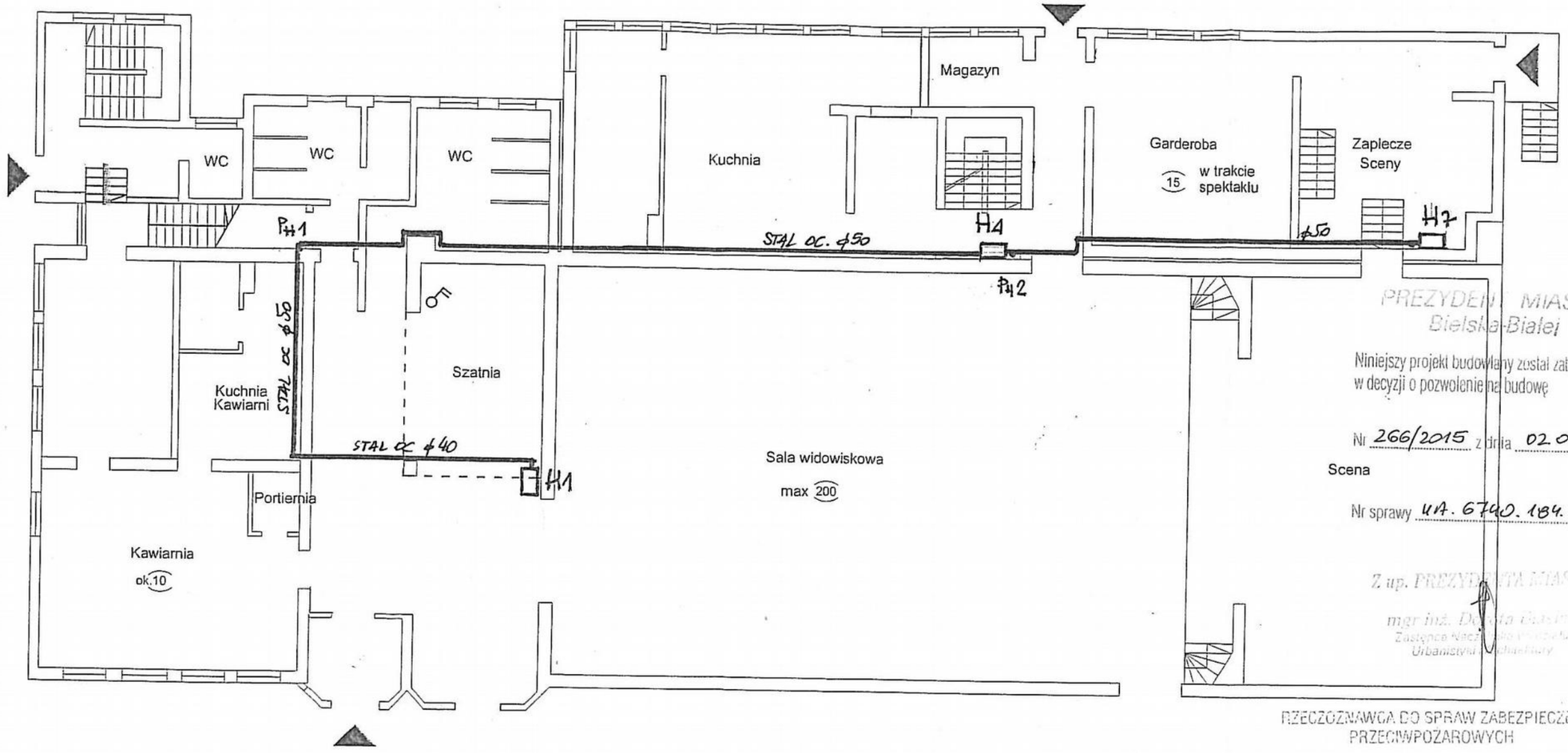

PREZYDENT MIASTA
Bielska-Białej

Niniejszy projekt budowlany został zatwierdzony w decyzji o pozwolenie na budowę

Nr 266/2015 z dnia 02.04.2015r.

Nr sprawy UA.6740.184.2015.BKP

Z up. PREZYDENTA MIASTA
mgr inż. Dorota Gasiak
Zastępca Naczelnika Wydziału Urbanistyki i Architektury

RZECZOZNAWCA DO SPRAW ZABEZPIECZEŃ PRZECIWPOŻAROWYCH

mgr inż. Zbigniew Cyganik, Nr upr. 251/93

Bielsko-Biała, dnia 30.05.2014

Zgodność projektu z wymaganiami ochrony przeciwpożarowej stwierdzam

bez uwag z uwagami:

Edward Nowak
upr. w zakresie inst. sanitarnych
Nr ewid. upr. 38/M/84

mgr inż. Paweł Zawalski
Nr ewid. uprawnień 529/74/Kt
Upr. bud. § 8 ust. 1 pkt. 1;2
SKL/15/0609/02
48-309 Bielsko-Biała, ul. Olszówka 14/4
NIP 547-100-24-38

Obiekt:				
DOM KULTURY BIELSKO-BIAŁA HAŁCNÓW				
	Imię i Nazwisko	Data	Podpis	Nr uprawnień
Projektant:	inż. W.Czapnik	05.2014		7/80/BB
Sprawdzający:				
Podziałka: 1:100	Tytuł rysunku: INSTALACJA P.POŻ RZUT PARTERU.			Nr rysunku: 02

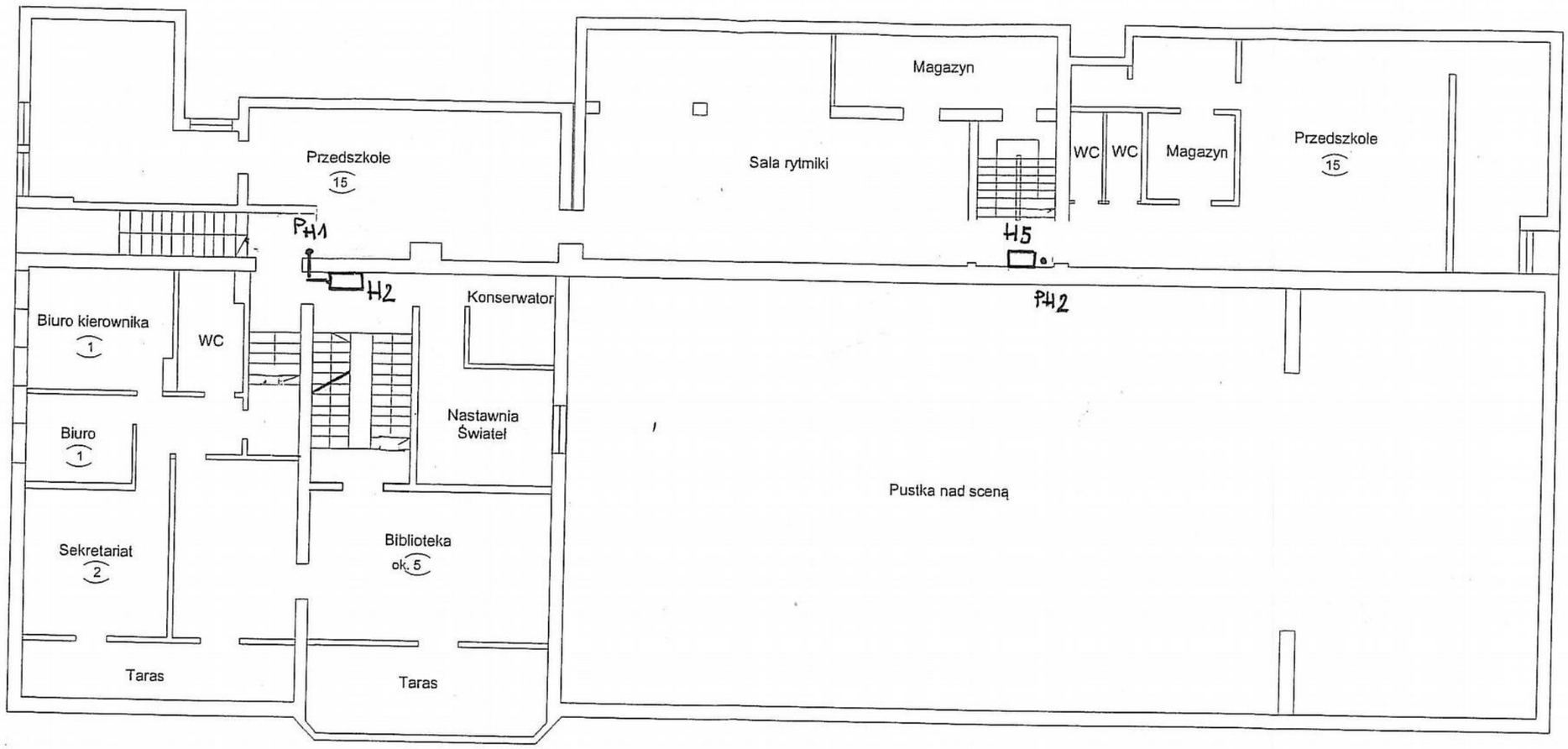

Edward Nowak
upr. w zakresie inst. sanitarnych
Nr ewid. upr. 38/M/84

mgr inż. Paweł Zawalski
Nr ewid. uprawnień 529/74/Kt
Upr. bud. § 8 ust. 1 pkt. 1,2
SKL/IS/0009/02
43-309 Bielsko-Biała, ul. Olszówka 14/4
NIP 547-106-24-38

Obiekt: DOM KULTURY BIELSKO-BIAŁA - HALCNÓW				
	Imię i Nazwisko	Data	Podpis	Nr uprawnień
Projektant:	inż. W.Czapnik	05.2014		7/80/BB
Asystent:				
Sprawdzający:				
Podziałka: 1:100	Tytuł rysunku: INSTALACJA P.POŻ RZUT PIĘTRA.			Nr rysunku: 03

Wydział Instalacji sanitarnych
upr. budowlane Nr Ew. 7/80/BB
43-309 BIELSKO-BIAŁA
Krasińskiego 21/7 tel.(033)11-02-09

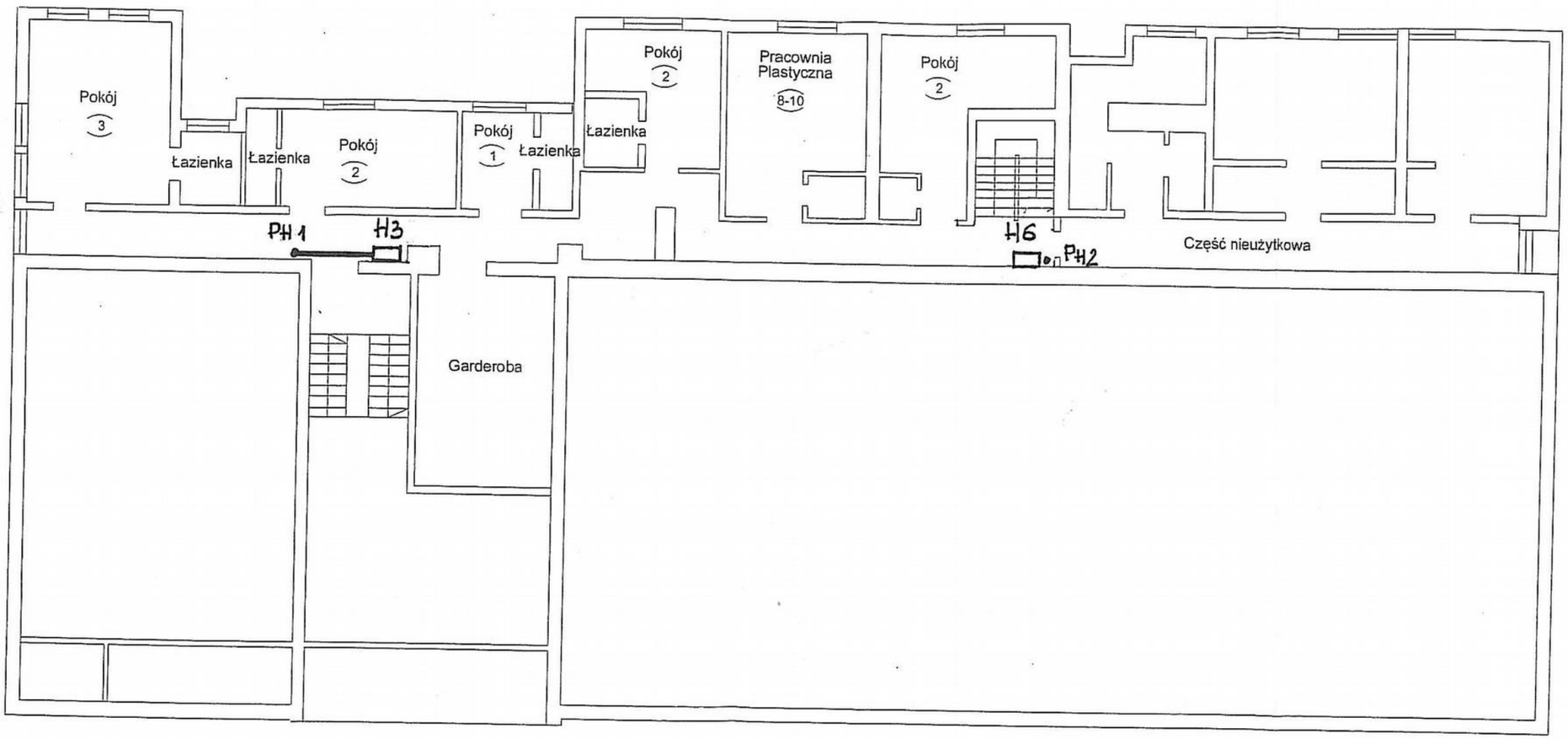

Edward Nowak
upr. w zakresie inst. sanitarnych
Nr ewid. upr. 38/M/84

mgr inż. Paweł Zawalski
Nr ewid. uprawnień 529/74/Kt
Upr. bud. § 6 ust. 1 pkt. 1,2
SKL/IS/0609/03
43-309 Bielsko-Biała, ul. Olszowa 4/4
NIP 547-103-24-08

Obiekt:				
DOM KULTURY BIELSKO-BIAŁA, HALCNÓW				
	Imię i Nazwisko	Data	Podpis	Nr uprawnień
Projektant:	inż. W.Czapnik	05.2014		7/80/BB
Asystent:				
Sprawdzający:				
Podziałka: 1:100	Tytuł rysunku: INSTALACJA P.POŻ RZUT PODDASZA			Nr rysunku: 04

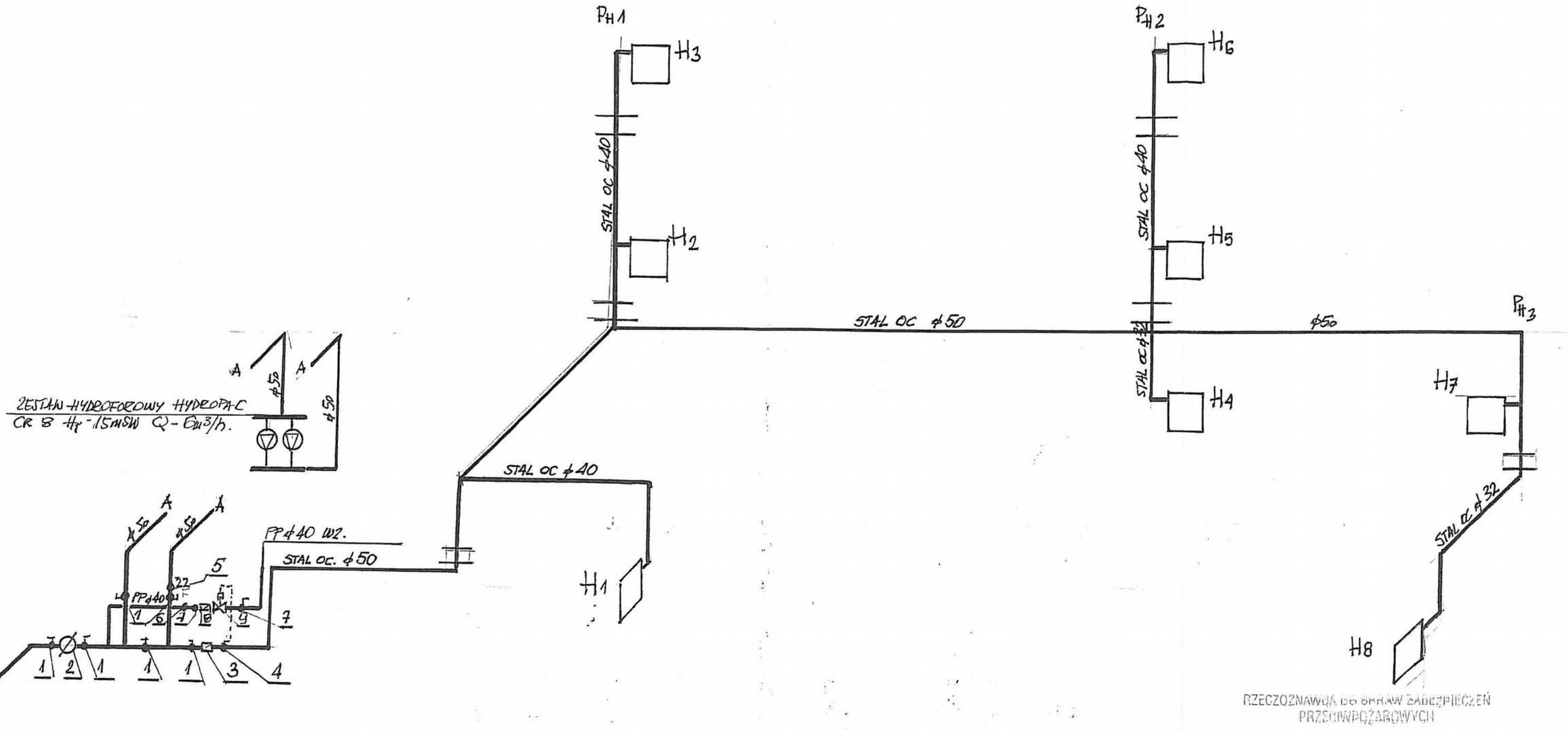

LEGENDA:

1. ZAWÓR KULOWY Dn 50
2. WODOMIERZ Dn 32 Q = 6m³/h
3. ZAWÓR ANTYSKAŻENIOWY EA 291 Dn 50
4. CZUJNIK PRZEPŁYWU FQS
5. ZAWÓR ZWROTNY Dn 50
6. ZAWÓR KULOWY Dn 40.
7. FILTR Dn 40.
8. ZAWÓR ANTYSKAŻENIOWY EA 291 Dn 40.
9. ZAWÓR ELEKTROMAGNETYCZNY EV 220B Dn 40 z CEWKĄ BB.

Edward Nowak
upr. w zakresie instalacji sanitarnych
Nr ewid. upr. 38/NL/84

mgr inż. Paweł Zawalski
Nr ewid. uprawnień 529/74/Kt
Upr. bud. § 8 ust. 1 pkt. 1;2
SKL/IS/0606/02
43-300 Bielsko-Biała, ul. Olszowa 14/4
NIP 547-103-94-38

RZECZOZNAWCA DS. SPRAW ZABEZPIECZEŃ PRZECIWPOŻAROWYCH

mgr inż. Zbigniew Cyganik, Nr upr. 251/93
Bielsko-Biała, dnia 30.05.2014

Zgodność projektu z wymaganiami ochrony przeciwpożarowej stwierdzam

bez uwag z ~~uwagami~~

Obiekt: DOM KULTURY BIELSKO-BIAŁA HAŁCNÓW				
	Imię i Nazwisko	*Data*	*Podpis*	*Nr uprawnień*
Projektant:	inż. W.Czapnik	05.2014	WIKTOR CZAPNIK 7/80/BB Inżynier instalacji sanitarnych upr.budowlane Nr Ew. 7/80/BB 43-300 BIELSKO-BIAŁA Krasińskiego 21/7 tel.(033)	
Sprawdzający:				
Podziałka: 1:100	Tytuł rysunku: INSTALACJA P.POŻ AKSONOMETRIA.			Nr rysunku: 05

SPECYFIKACJA TECHNICZNA DLA WEWNĘTRZNEJ INSTALACJI WODOCIĄGOWEJ PRZECIWPOŻAROWEJ Z HYDRANTAMI DN 25

1. Wstęp

1.1. Przedmiot specyfikacji technicznej

Przedmiotem niniejszej specyfikacji technicznej są wymagania dotyczące wykonania i odbioru robót związanych z instalacją wewnętrzną przeciwpożarową z hydrantami DN 25 w budynku Domu Kultury w Hałcnowie.

1.2. Zakres stosowania specyfikacji technicznej

Specyfikacje Techniczne stanowią część Dokumentów Przetargowych i Kontraktowych i należy je stosować w zleceniu i wykonaniu Robót będących przedmiotem specyfikacji technicznej.

1.3. Zakres robót objętych specyfikacją techniczną

Roboty, których dotyczy specyfikacja obejmują wszystkie czynności umożliwiające i mające na celu wykonanie instalacji wewnętrznej przeciwpożarowej z hydrantami DN 25 w budynku Domu Kultury.

Zakres robót obejmuje:

- demontaż starej instalacji hydrantowej
- budowę tras rurowych
- montaż elementów instalacji hydrantowej
- uruchomienie instalacji z pomiarami wydajności hydrantów wewnętrznych DN 25
- prace wykończeniowe

1.4. Podstawowe określenia

- **Kierownik Budowy** - przedstawiciel Wykonawcy na budowie, upoważniony do kierowania robotami i występowania w jego imieniu w sprawach związanych z realizacją zadania.
- **Książka Obmiarów** - zeszyt służący do wpisywania przez Kierownika Budowy obmiarów dokonywanych robót.
- **Dziennik Budowy** - książka służący do wpisywania przez Kierownika Budowy, Inżyniera Budowy oraz inne osoby upoważnione uwag dotyczących realizacji budowy.

1.5. Ogólne wymagania dotyczące robót - zgodność robót z dokumentacją techniczną i specyfikacją

- podstawą wykonania Robót będzie Projekt Budowlany. Roboty będą prowadzone zgodnie z zakresem określonym w Specyfikacji Technicznej i zgodnie z Dokumentacją Projektową.
- wszystkie wykonane Roboty i dostarczone materiały będą zgodne z Dokumentacją Projektową i Specyfikacjami Technicznymi. Wykonawca nie może wykorzystywać błędów lub opuszczeń w Dokumentach Kontraktowych, a o ich wykryciu winien natychmiast powiadomić inwestora który dokona odpowiednich zmian, poprawek lub interpretacji tych dokumentów. Dokonanie zmian i poprawek musi być akceptowane przez Projektanta o ile dotyczy Dokumentacji Projektowej.

SPECYFIKACJA DOPUSZCZA STOSOWANIE MATERIAŁÓW I URZĄDZEŃ INNYCH, NIŻ ZAWARTE W PROJEKCIE, JEDNAK PARAMETRY ZASTOSOWANYCH URZĄDZEŃ POWINNY BYĆ NIE GORSZE OD ZAPROPONOWANYCH W PROJEKCIE.

- dane określone w Dokumentacji Projektowej i w ST będą uważane za wartości docelowe, od których dopuszczalne są odchylenia w ramach określonego przedziału tolerancji. Cechy materiałów i elementów budowli muszą być jednorodne i wykazywać bliską zgodność z określonymi wymaganiami, a rozrzuty tych cech nie mogą przekraczać dopuszczalnego przedziału tolerancji.
- w przypadku, gdy materiały lub roboty nie będą w pełni zgodne z Dokumentacją Projektową lub ST i wpłynie to na niezadowalającą jakość elementu budowli, to takie materiały zostaną niezwłocznie zastąpione innymi, a Roboty rozebrane i wykonane ponownie na koszt Wykonawcy.
- w przypadku, gdy materiały lub roboty nie będą w pełni zgodne z Dokumentacją Projektową lub Specyfikacją Techniczną, ale osiągnięto możliwą do zaakceptowania jakość elementów budowli, to Inżynier może zaakceptować takie roboty i zgodzić się na ich pozostawienie, jednak zastosuje odpowiednie potrącenia od Ceny Kontraktowej, zgodnie z ustaleniami szczegółowymi Kontraktu.

1.6. Ogólne wymagania dotyczące robót - przekazania placu budowy

Zamawiający w terminie ustalonym w umowie da Wykonawcy prawo dostępu do wszystkich części Placu Budowy i użytkowania ich wraz ze wszystkimi wymaganymi uzgodnieniami prawnymi i administracyjnymi oraz przekaże:

- Dziennik Budowy
- Egzemplarz Dokumentacji Projektowej

- Komplet Specyfikacji Technicznej

1.7. Ogólne wymagania dotyczące robót - zabezpieczenia placu budowy

Wykonawca jest zobowiązany do zapewnienia i utrzymania bezpieczeństwa Placu Budowy oraz Robót poza Placem Budowy w okresie trwania realizacji Kontraktu aż do zakończenia i odbioru końcowego Robót a w szczególności:

- utrzyma warunki bezpiecznej pracy i pobytu osób wykonujących czynności związane z budową i nienaruszalność ich mienia służącego do pracy, a także zabezpieczy Plac Budowy przed dostępem osób nieupoważnionych. W czasie wykonywania Robót Wykonawca dostarczy, zainstaluje i będzie obsługiwał wszystkie tymczasowe urządzenia zabezpieczające
- fakt przystąpienia do Robót Wykonawca obwieści publicznie przed ich rozpoczęciem w sposób uzgodniony z Inżynierem oraz przez umieszczenie, w miejscach i ilościach określonych przez Inżyniera, tablic informacyjnych, których treść będzie zatwierdzona przez Inżyniera. Tablice informacyjne będą utrzymywane przez Wykonawcę w dobrym stanie przez cały okres realizacji robót

  -wykonawca podejmie odpowiednie środki w celu zabezpieczenia dróg prowadzących do placu budowy przed uszkodzeniem spowodowanym jego środkami transportu, jego podwykonawców lub dostawców na własny koszt.

1.8. Ogólne wymagania dotyczące robót - ochrona przeciwpożarowa

Wykonawca będzie przestrzegać przepisów opisu ochrony przeciwpożarowej.

Wykonawca będzie utrzymywać sprawny sprzęt przeciwpożarowy, wymagany przez odpowiednie przepisy na terenie baz produkcyjnych, produkcyjnych pomieszczeniach biurowych, mieszkalnych magazynach oraz w maszynach i pojazdach.

Materiały łatwopalne będą składowane w sposób zgodny z odpowiednimi przepisami i zabezpieczone przed dostępem osób trzecich.

Wykonawca będzie odpowiedzialny za wszelkie straty spowodowane pożarem wywołanym jako rezultat realizacji robót albo przez personel Wykonawcy.

1.9. Ogólne wymagania dotyczące robót - sprzęt

Do wykonania robót związanych z wykonaniem zadania należy używać sprzętu sprawnego i zaakceptowanego przez Zamawiającego.

1.10. Ogólne wymagania dotyczące robót - kontrola jakości robót

Kontrola powinna obejmować:

- kontrolę elementów składowych dostarczanych przez producenta
- kontrolę wytrasowania miejsc montażu
- kontrola montażu urządzeń
- kontrola poprawności wykonywanych prac zgodnie z Dokumentacją Projektową

Materiały przeznaczone do wykonania prac muszą posiadać odpowiednie atesty oraz być zaakceptowane przez Inspektora Budowy. Akceptacja polega na wizualnej ocenie stanu materiałów oraz udokumentowaniu jej wpisem do Dziennika Budowy.

1.11. Materiały - przechowywanie i składowanie

Wykonawca zapewni, aby tymczasowo składowane materiały, do czasu, gdy będą one potrzebne do robót, były zabezpieczone przed zanieczyszczeniem, zachowały swoją jakość i właściwość do robót i były dostępne do kontroli przez przedstawiciela Inwestora. Miejsca czasowego składowania będą zlokalizowane w obrębie terenu budowy w miejscach uzgodnionych z Inwestorem lub poza terenem budowy w miejscach zorganizowanych przez Wykonawcę.

1.12. Odbiór robót - informacje ogólne

W zależności od ustaleń odpowiednich ST roboty podlegają następującym etapom odbioru:

- odbiorowi robót zanikających i ulegających zakryciu,
- odbiorowi częściowemu,
- odbiorowi ostatecznemu,
- odbiorowi pogwarancyjnemu.

1.13. Odbiór końcowy

Odbiór ostateczny polega na finalnej ocenie rzeczywistego wykonania Robót w odniesieniu do ich ilości, jakości i wartości.

Całkowite zakończenie robót oraz gotowość do odbioru ostatecznego będzie stwierdzona przez Wykonawcę wpisem do Dziennika Budowy z bezzwłocznym powiadomieniem na piśmie o tym fakcie Inspektora Budowy.

Odbiór ostateczny robót nastąpi w terminie ustalonym w dokumentach kontraktowych. Licząc od dania potwierdzenia przez Inspektora zakończenia robót i przyjęcia dokumentów, o których mowa ST.

1.14. Dokumenty odbioru końcowego

Podstawowym dokumentem do dokonania odbioru ostatecznego Robót jest protokół odbioru ostatecznego robót sporządzony wg wzoru ustalonego przez Zamawiającego.

Do odbioru ostatecznego Wykonawca jest zobowiązany przygotować następujące do-

kumenty:

- dokumentację Projektową podstawową z naniesionymi zmianami oraz dodatkowo, jeśli została sporządzona w trakcie realizacji Kontraktu dokumentację powykonawczą.
- Specyfikacje Techniczne (podstawowe z Kontraktu i ew. uzupełniające lub zamienne).
- recepty i ustalenia technologiczne.
- dokumenty zainstalowanego wyposażenia.
- Dzienniki Budowy i Rejestry Obmiarów (oryginały).
- wyniki pomiarów kontrolnych oraz badań i oznaczeń laboratoryjnych, zgodnie z ST.
- Deklaracje zgodności lub certyfikaty zgodności wbudowanych materiałów zgodnie z ST.
- opinie technologiczną sporządzoną na podstawie wszystkich wyników badań i pomiarów załączonych do dokumentów odbioru wykonanych zgodnie z ST.

W przypadku, gdy wg komisji Roboty pod względem przygotowania dokumentacyjnego nie będą gotowe do odbioru ostatecznego, komisja w porozumieniu z Wykonawcą wyznaczy ponowny termin odbioru ostatecznego robót.

Wszystkie zarządzone przez komisję roboty poprawkowe lub uzupełniające będą zestawione w/g wzoru ustalonego przez Zamawiającego.

Termin wykonania robót poprawkowych i robót uzupełniających wyznaczy komisja.

1.15. Odbiór pogwarancyjny

Odbiór pogwarancyjny polega na ocenie wykonywanych robót związanych z usunięciem wad stwierdzonych przy odbiorze ostatecznym i zaistniałych w okresie gwarancyjnym.

Odbiór pogwarancyjny będzie dokonany na podstawie oceny wizualnej obiektu z uwzględnieniem zasad opisanych w punkcie „Odbiór ostateczny Robót".

2. Roboty w zakresie budowy tras rurowych

Instalację przeciwpożarową z hydrantami DN 25 przewiduje się wykonać z rur stalowych ocynkowanych DN 50, natomiast rury do hydrantów z DN 25 typ B wykonanych według PN/H-74200,

łączonych na gwint z uszczelnieniem konopiem czesanym i pastą pasywującą, mocowanych do ścian uchwytami w odstępach co ~3,0 m. Instalację należy podłączyć do szyny uziemiającej.

Zakres obejmuje wykonanie następujących prac:

- wykonanie przepustów i bruzd
- ułożenie przewodów rurowych
- podłączenie przewodów
- uszczelnienie przejść masą ogniochronną i zatynkowanie bruzd

Zastosowane podstawowe materiały:

- rury stalowe ocynkowane DN 25, 32, 40 i 50
- skrzynki hydrantowe HW-25N-K-30-L z wężem półsztywnym

3. Montaż elementów instalacji hydrantowej

Zakres obejmuje wykonanie następujących prac:

- demontaż starej instalacji hydrantowej
- montaż nowej instalacji hydrantowej wraz ze skrzynkami hydrantowymi
- montaż zestawu hydroforowego wraz ze sterowaniem
- podłączenie przewodów rurowych pod skrzynki hydrantowe
- prace pomiarowe wydajności i ciśnienia hydrantów

Zastosowane podstawowe materiały:

- rury stalowe ocynkowane
- skrzynki hydrantowe z wyposażeniem
- zestaw hydroforowy ze sterowaniem

4. Prace odbiorcze i wykończeniowe

Po wykonaniu instalacji należy oznaczyć wszystkie zainstalowane elementy zgodnie z zasadami administrowania systemem bezpieczeństwa, wykorzystując opracowany wcześniej otwarty system oznaczeń, pozwalający na późniejszą rozbudowę instalacji.

Po zakończeniu instalacji należy przygotować dokumentację powykonawczą zawierającą następujące elementy:

- podstawa opracowania,
- informacje o inwestorze, inwestorze zastępczym, generalnym wykonawcy, wykonawcy rozpatrywanej instalacji,
- opis wykonanej instalacji wraz zainstalowanych opisem wybranych technologii,
- lista zainstalowanych komponentów: Lp./producent - dostawca/numer katalogowy/nazwa elementu/ilość,
- schemat połączeń elementów instalacji,
- podkłady budowlane z naniesionymi elementami instalacji. W przypadku wykonania instalacji zgodnie z dokumentacją potwierdzić powyższe na każdym rysunku podpisem i pieczątką Wykonawczy.

5. Prace odbiorcze

5.1. Odbiór instalacji - próby montażowe

Odbiór instalacji wewnętrznej przeciwpożarowej z hydrantami DN 25 następuje po wykonaniu wszelkich prac montażowych i po wykonaniu prób działania.

System powinien posiadać **Certyfikat Zgodności** wydany przez Centrum Naukowo-Badawcze Ochrony Przeciwpożarowej.

Powinno być zgodnie z następującymi przepisami:

- Rozporządzenie Ministra Spraw Wewnętrznych i Administracji z dnia 21 kwietnia 2006 r. w sprawie ochrony przeciwpożarowej budynków, innych obiektów budowlanych i terenów (Dz. U. Nr 80, poz. 563)
- Ustawa z dnia 7 lipca 1994 r. Prawo budowlane (Dz. U. z 2000 r. Nr 106, poz. 1126)
- **Rozporządzenie Ministra Spraw Wewnętrznych i Administracji z dnia 16 czerwca 2003 r. w sprawie uzgadniania projektu budowlanego pod względem ochrony przeciwpożarowej (Dz. U. Nr 121, poz. 1137)**
- Rozporządzenie Ministra Infrastruktury z dnia 3 lipca 2003 r. w sprawie szczegółowego zakresu i formy projektu budowlanego (Dz. U. Nr 120, poz. 1133)

Po zmontowaniu wszystkich elementów instalacji wewnętrznej przeciwpożarowej z hydrantami DN 25 należy przeprowadzić następujące procedury sprawdzające i próby:

- Sprawdzić kompletność urządzeń zgodnie z dokumentacją.
- Sprawdzić zadziałanie każdego z hydrantów i zestawu hydroforowego

Z przeprowadzonych prób należy sporządzić protokół odbioru jw. Po dokonaniu odbioru urządzenia, ww. protokół należy włączyć do założonej Książki Eksploatacji Urządzenia Gaśniczego.

Zaleca się przeprowadzenie odbioru technicznego po wstępnym okresie pracy. Podczas tego okresu należy zaobserwować jaka jest stabilność instalacji w normalnych warunkach pracy a wyniki wpisać do książki eksploatacji.

Instalacja po jej wykonaniu podlega próbom montażowym, które polegają na sprawdzeniu:

- Zgodności wykonania instalacji hydrantowej z dokumentacją oraz z ewentualnymi zmianami i odstępstwami, potwierdzonymi odpowiednimi zapisami w Dzienniku Budowy, a także zgodności z przepisami szczegółowymi, odpowiednimi Polskimi Normami oraz wiedzą techniczną.
- Jakości wykonania instalacji hydrantowej.
- Zgodności oznakowania z Polskimi Normami.
- Sprawdzenie skuteczności działania zabezpieczeń i środków ochrony od porażeń prądem elektrycznym, o której mowa wyżej należy dokonywać dla wszystkich obwodów zmontowanej

instalacji elektrycznej - od złącza do gniazd wtyczkowych i odbiorników.

Po wykonaniu prób montażowych należy sporządzić następujące dokumenty:

- Protokoły z oględzin stanu sprawności połączeń sprzętu, zabezpieczeń, aparatów i oprzewodowania,
- Protokoły z wykonywanych pomiarów rezystancji izolacji instalacji elektrycznej oraz ciągłości przewodów ochronnych, w tym głównych i dodatkowych (miejscowych) połączeń wyrównawczych,
- Protokoły z wykonania pomiarów impedancji pętli zwarcia, rezystancji uziemień oraz prądu zadziania urządzeń ochronnych różnicowoprądowych.

Przedmiar robót

Nr	Podstawa	Opis robót	Jm	Ilość
	Kosztorys	Instalacja wodna		
1	Element	Instalacja hydrantowa		
1	KNR 401/1204/2	Malowanie farbami emulsyjnymi starych tynków, 2-krotne, ściany wewnętrzne	m2	60,00
2	KNNR 3/303/1	Przebicia w ścianach z cegły, na zaprawie wapiennej lub cementowo-wapiennej	m3	0,15
3	KNNR 5/1209/12 (4)	Przebijanie otworów w ścianach lub stropach, w betonie, długość przebicia do 40·cm, Fi·80·mm	otwór	3,00
4	KNNR 5/1209/11 (4)	Przebijanie otworów w ścianach lub stropach, w betonie, długość przebicia do 30·cm, Fi·80·mm	otwór	2,00
5	KNNR 3/304/1	Wykucie wnęk w ścianach z cegły z ich otynkowaniem, ściany na zaprawie wapiennej lub cementowo-wapiennej	m3	0,30
6	KNR 401/304/4	Uzupełnienie ścian lub zamurowanie otworów, zaprawa cementowa, cegłami	m3	0,35
7	KNNR 8/108/3	Demontaż istniejącej instalacji p.poż	mb	12,00
8	KNNR 8/122/3	Demontaż istniejących szafek hydrantowych	szt	6,00
9	KNNR 8/122/3	Anal. Odłączenie istn. hydrantów od inst. wodnej /zaślepienie odejść/.	szt	6,00
10	KNNR 4/107/5	Rurociągi stalowe ocynkowane o połączeniach gwintowanych, w samoczynnych sieciach przeciwpożarowych, Dn·50·mm	m	75,00
11	KNNR 4/107/4	Rurociągi stalowe ocynkowane o połączeniach gwintowanych, w samoczynnych sieciach przeciwpożarowych, Dn·40·mm	m	20,00
12	KNNR 4/107/3	Rurociągi stalowe ocynkowane o połączeniach gwintowanych, w samoczynnych sieciach przeciwpożarowych, Dn·32·mm	m	12,00
13	KNNR 4/107/2	Rurociągi stalowe ocynkowane o połączeniach gwintowanych, w samoczynnych sieciach przeciwpożarowych, Dn·25·mm	m	6,00
14	KNNR 4/140/4 (2)	Wodomierze skrzydełkowe (domowe lub mieszkaniowe), Dn·32·mm - wymiana AQUA	kpl	1,00
15	KNNR 4/122/2 (1)	Dodatki za wykonanie obustronnych podejść do wodomierzy skrzydełkowych, w rurociągach stalowych, do wodomierza domowego, Dn·32·mm	kpl	1,00
16	KNNR 4/130/6 (2)	Zawory przelotowe i zwrotne, instalacji wodociągowych z rur stalowych, Dn·50·mm	szt	6,00
17	KNNR 4/130/5 (2)	Zawory przelotowe i zwrotne, instalacji wodociągowych z rur stalowych, Dn·40·mm	szt	3,00
18	KNNR 4/130/6 (3)	Zawory zwrotne, instalacji wodociągowych z rur stalowych, Dn·50·mm	szt	1,00
19	KNR INSTAL 215/111/5	Filtry osadnikowe siatkowe, Dn·40·mm	szt	1,00
20	KNNR 4/521/4 (1)	Zawór antyskażeniowy typu EA 291 NF DN50 z możliwościa nadzoru	szt	1,00
21	KNNR 4/521/4 (1)	Zawór antyskażeniowy typu EA 291 NF DN40z możliwościa nadzoru	szt	1,00
22	KNNR 4/138/1	Zawory hydrantowe, montowane na ścianie, Dn·25·mm	szt	8,00
23	KNNR 4/142/2	Szafka hydrantowa naścienna dla hydrantu dn25 wnękowa z wężem l=30m i prądownicą	kpl	2,00
24	KNNR 4/142/2	Szafka hydrantowa wnękowa dla hydrantu dn25 wnękowa z wężem l=30m i prądownicą	kpl	6,00
25	KNNR 4/521/5 (1)	Zawór elektromagnetyczny „NO" EV 220 B zakres 0.2-16bar Dn 40 mm z cewką BB230AS	szt	1,00
26	KNNR 5/406/1	Analogia - Czujnik przepływu wody typ FQS , do wspólpracy z zaworem elektom	szt	1,00

Nr	Podstawa	Opis robót	Jm	Ilość
27	KNNR 4/531/4	Manometr centryczny o zakresie 0-1 MPa z kurkiem manometrycznym	szt	2,00
28	KNNR 4/128/2	Płukanie instalacji wodociągowej, w budynkach niemieszkalnych	m	127,00
29	KNNR 4/126/4 (1)	Próba szczelności instalacji wodociągowych z rur żeliwnych, stalowych i miedzianych, w budynkach niemieszkalnych, rurociąg Fi·do 65·mm	m	127,00
30	Kalkulacja własna	Zestaw pompowy do podnoszenia ciśnienia HYDROPAC Typ CR8 Q=2,0l/s, H=15mSW prod Grundfos/ lub inny o podobnych parametrach technicznych/.	kpl	1,00
31	KNR 401/354/7	Wykucie z muru, ościeżnic stalowych lub krat okiennych, powierzchnia do 2·m2	szt	1,00
32	KNNR 2/1302/3	Drzwi stalowe p.poż EI 30 z obrobieniem	m2	2,00
33	Kalkulacja własna	Podłączenie zestawu hydroforowego w tablicy przed wyłącznikiem głównym z zabezpieczeniem S 301 10A , przewodem EI 90 5*4mm2	kpl	1,00
34	KNR 401/322/2	Obsadzenie drobnych elementów, w ścianach z cegieł, kratki wentylacyjne	szt	1,00
35	KNNR 4/126/4 (1)	ANALOGIA - Próba instalacji hydrantowej przez uprawnioną osobę	kpl	1,00